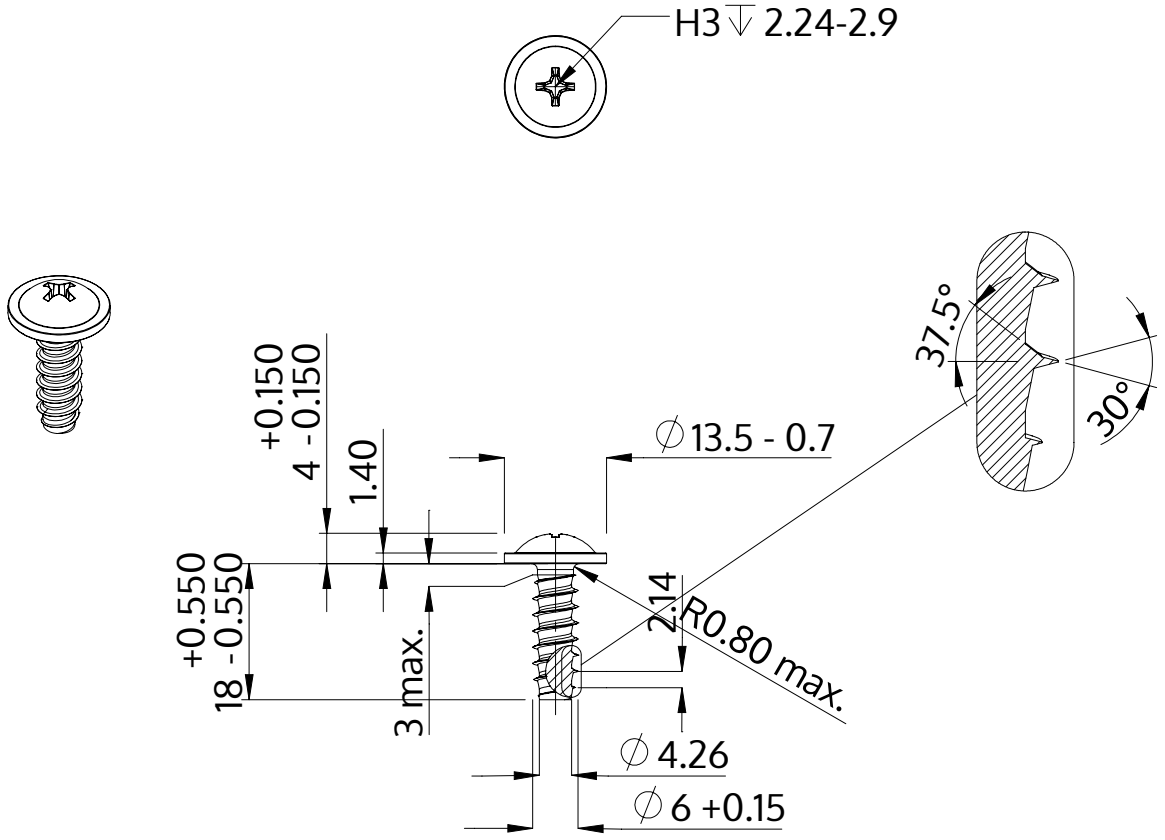

Description	STP31 6.0x18.0 - H3
Matière	acier inoxydable A4
Surface	brillant décapé et passivé
Poids	4.522 kg / 1000 Unité

SCREWERK	**STP310600180C**	
Dessin métrique A4	Redimensionner None:1	2024-04