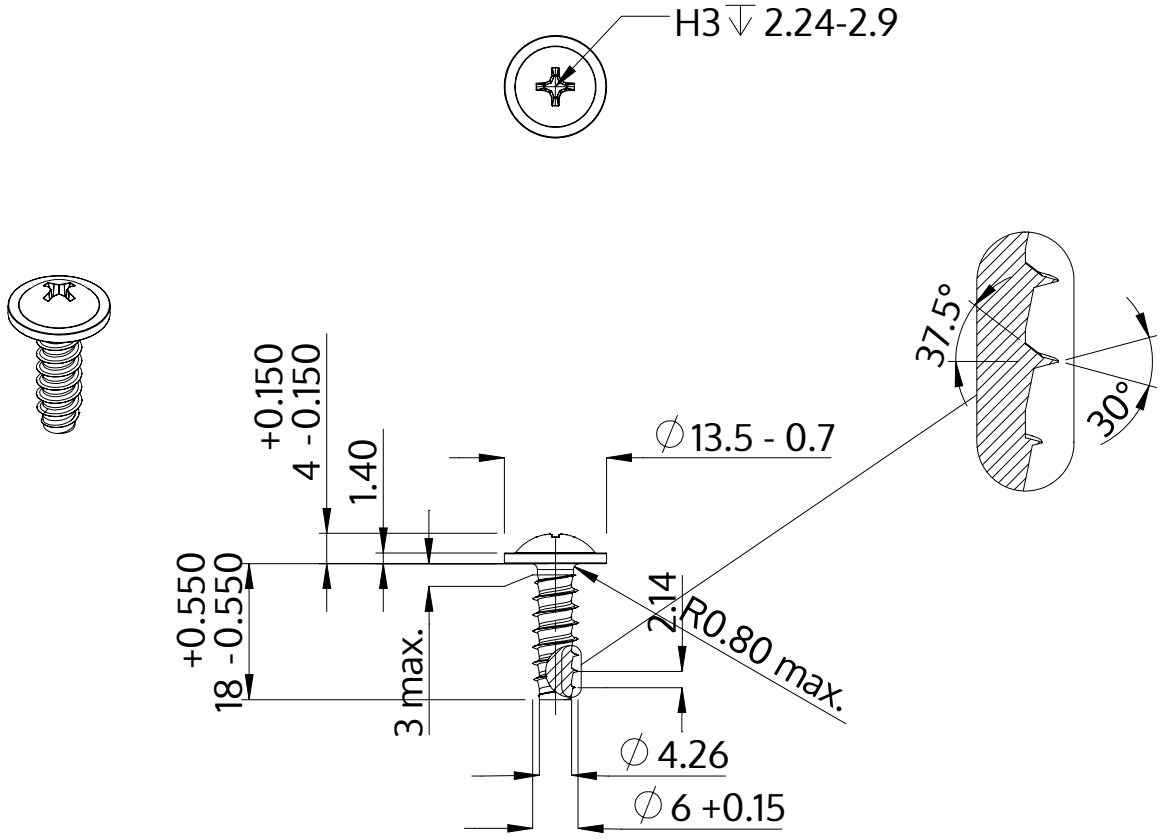

Description	STP31 6.0x18.0 - H3
Matière	Acier,trempé et revenu
Surface	Zinc Nickel passivé noir, trempée, scéllée
Poids	4.522 kg / 1000 Unité

SCREWERK	**STP310600180B**	
Dessin métrique A4	Redimensionner 1:1	2024-10