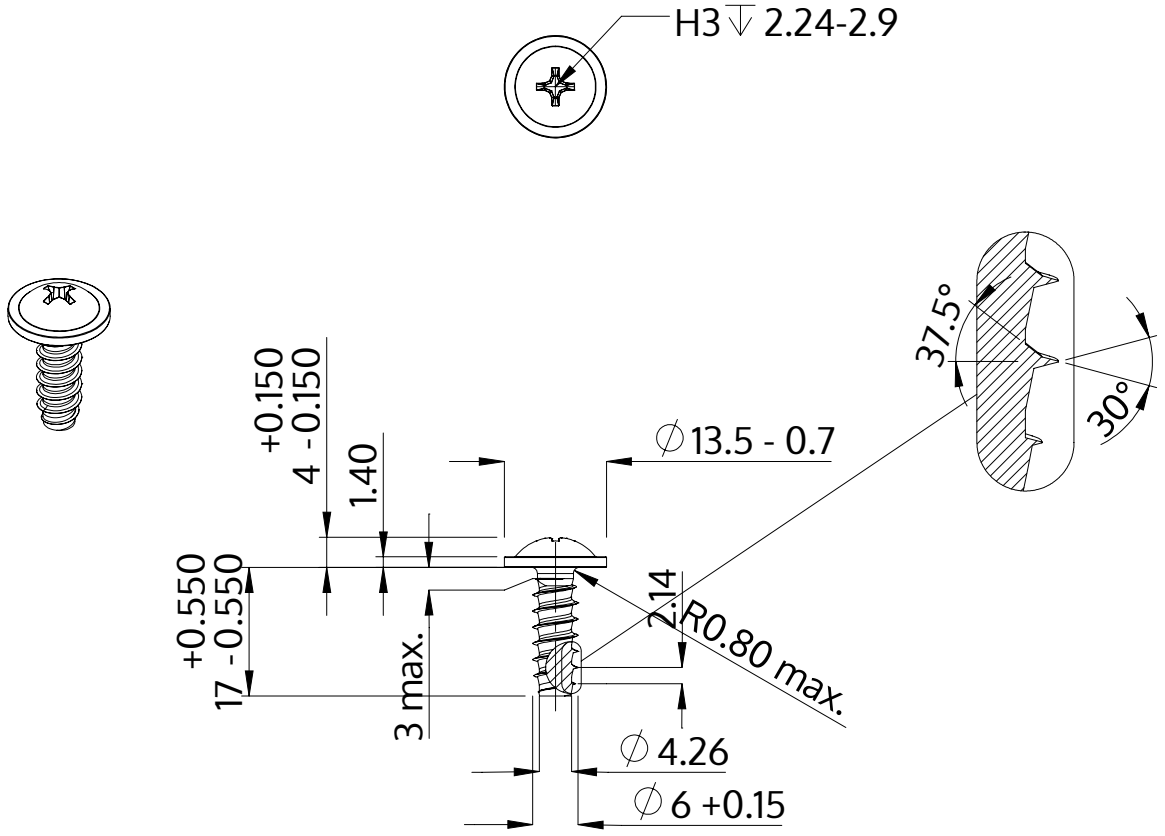

Beschreibung	STP31 6.0x17.0 - H3
Werkstoff	Edelstahl A2
Oberfläche	blank, gebeizt und passiviert
Gewicht	4.387 kg / 1000 Stück

SCREWERK	**STP310600170E**	
Metrische Zeichnung A4	Skalierung None:1	2024-04