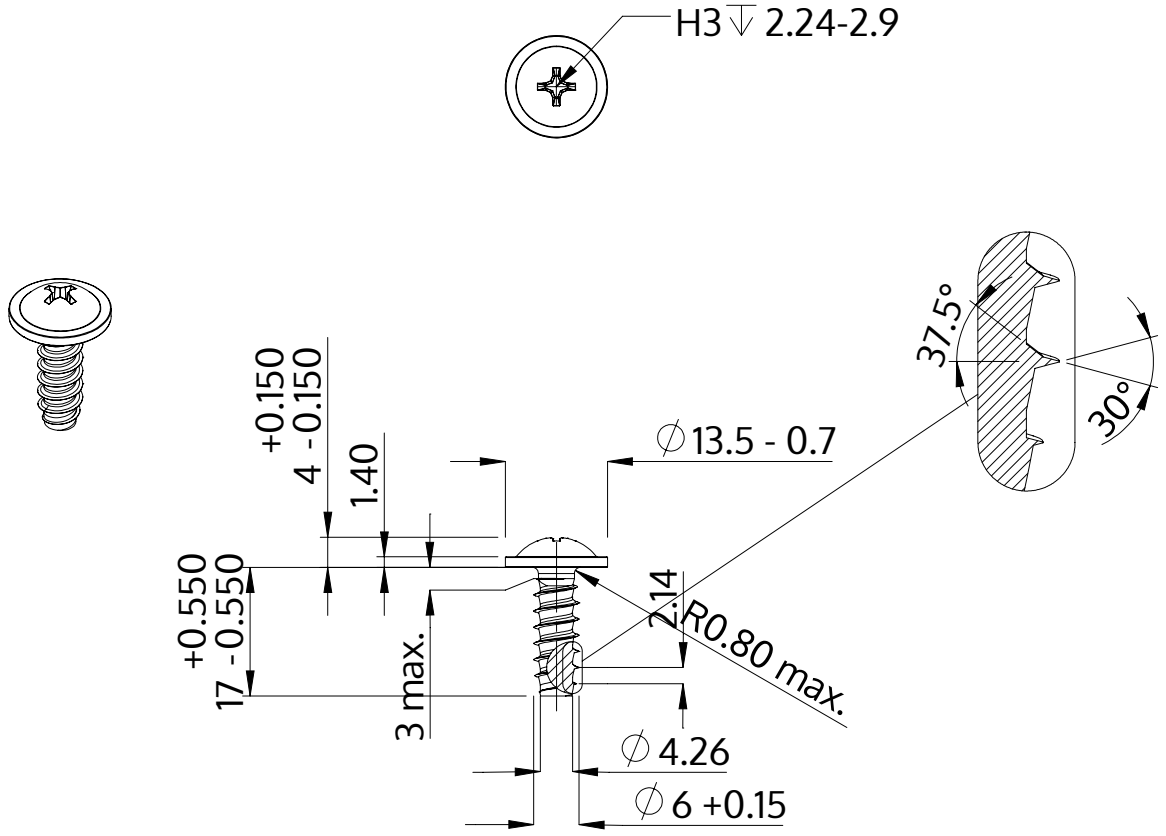

Descrizione	STP31 6.0x17.0 - H3
Materiale	acciaio inossidabile A4
Superficie	bianco-decapato e passivato
Peso	4.387 kg / 1000 pezzi

SCREWERK	**STP310600170C**	
Disegno metrico A4	Scala 1:1	2024-10