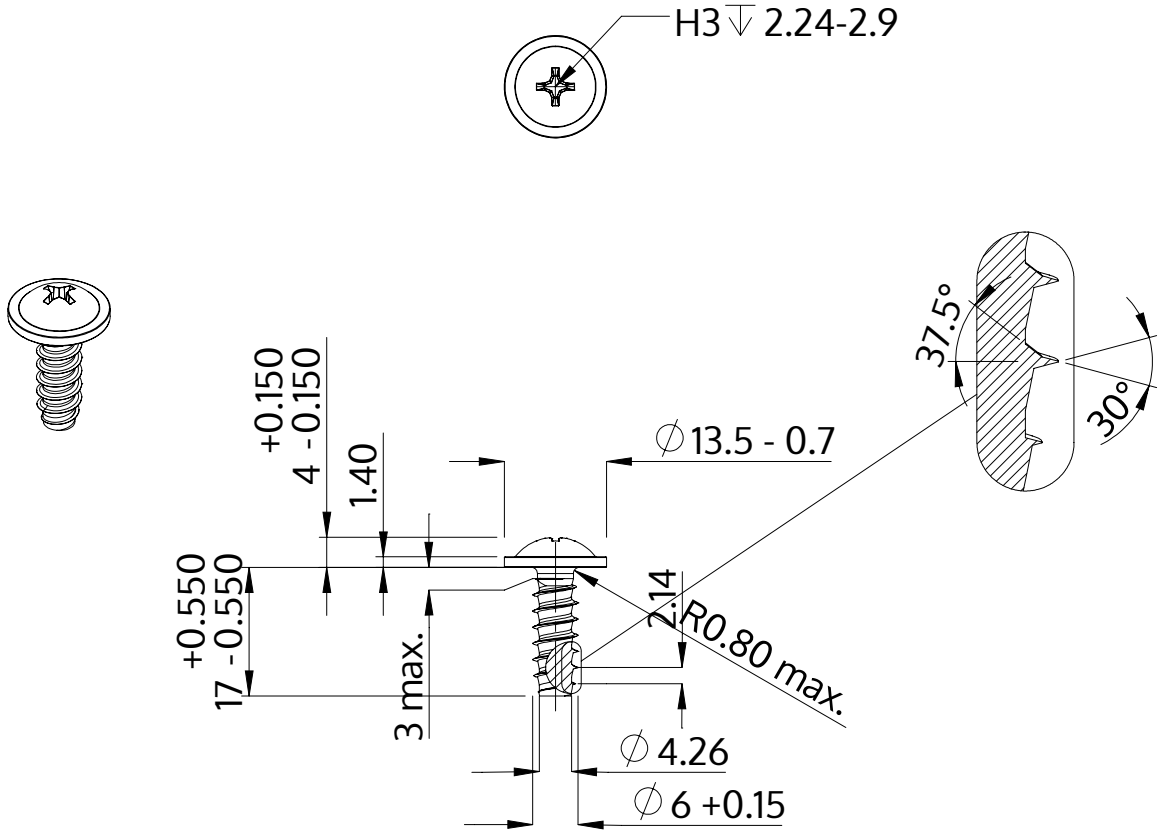

Description	STP31 6.0x17.0 - H3
Matière	Acier,trempé et revenu
Surface	Zinc Nickel passivé noir, trempée, scéllée
Poids	4.387 kg / 1000 Unité

SCREWERK	**STP310600170B**	
Dessin métrique A4	Redimensionner None:1	2024-04