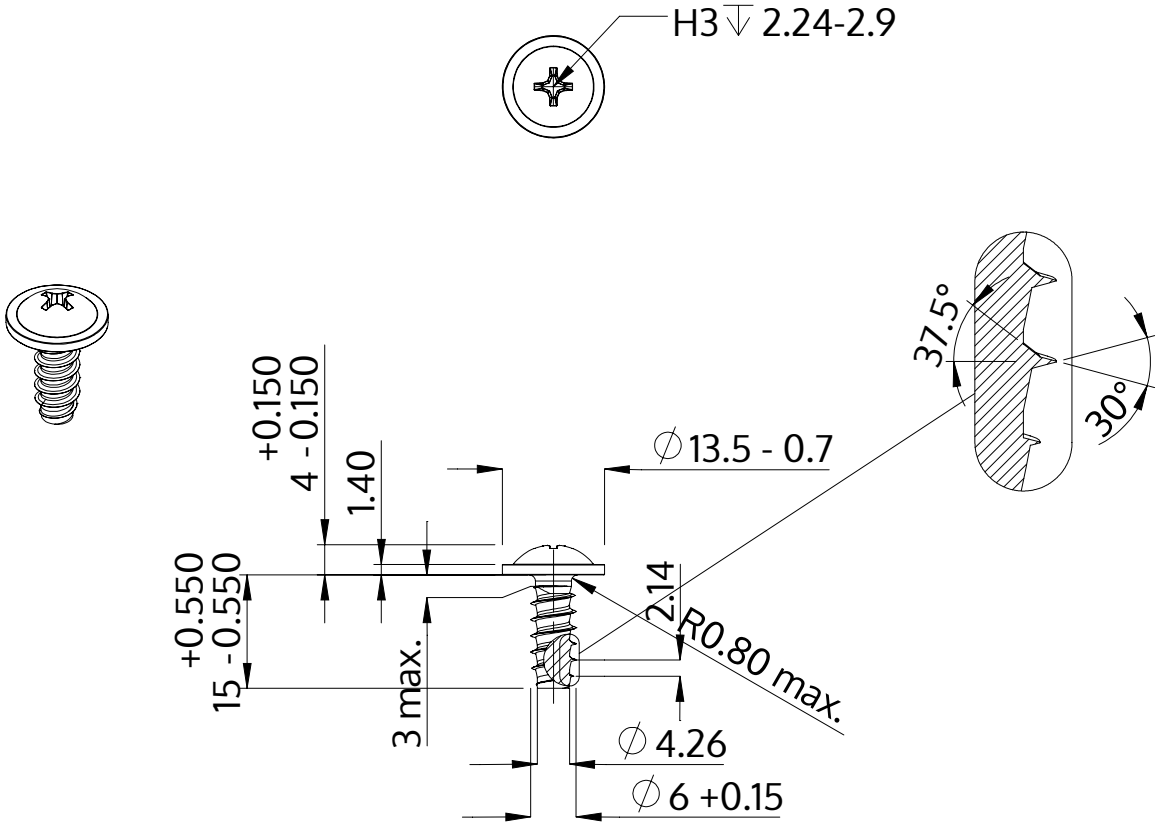

Описание	STP31 6.0x15.0 - H3
Материал	стомана, закалена
Повърхност	цинково и никелово покритие, Черен, пасивиран, темпериран, херметизация
Тегло	4.115 kg / 1000 Бройка

SCREWERK	**STP310600150B**	
Метричен дизайн A4	Мащаб None:1	2024-04