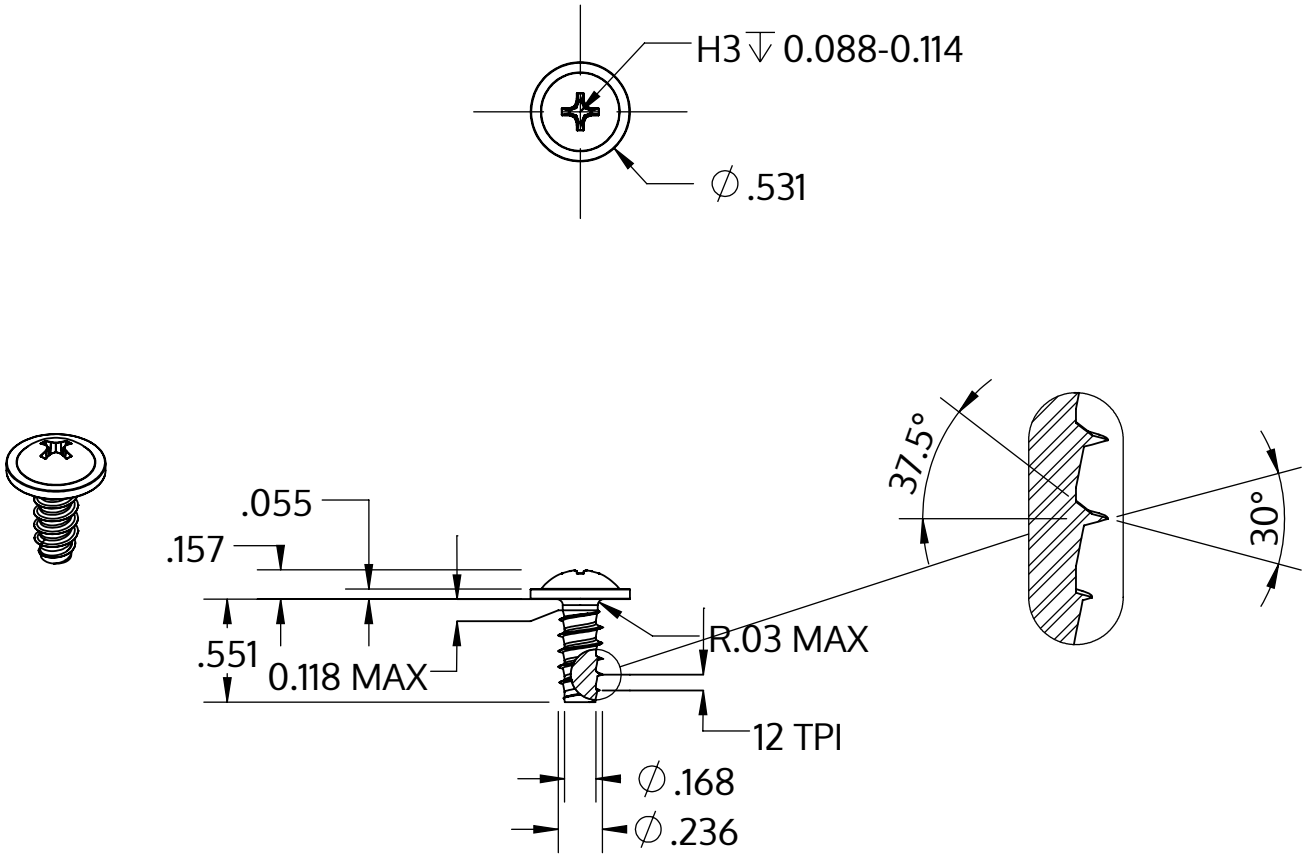


| | |
|---|---|
| Metric size | M6 x 2.14 mm |
| US size (converted) | #0.236-12 |
| | Tolerances [inch] |
| Length | +/- 0.021 |
| Head diameter | +0 / -0.027 |
| Head height | +/- 0.005 |
| Thread diameter | +0.005 / -0 |

| | |
|---|---|
| Описание | STP31 6.0x14.0 - H3 |
| Материал | Нержавеющая сталь A4 |
| Поверхность | Светлый отжиг и пассивация |
| Вес | 3.980 kg / 1000 Штука |

| | | |
|---|---|---|
| SCREWERK | **STP310600140C** | |
| _Zoll Zeichnung Größe A | Шкала 1:1 | 2024-10 |