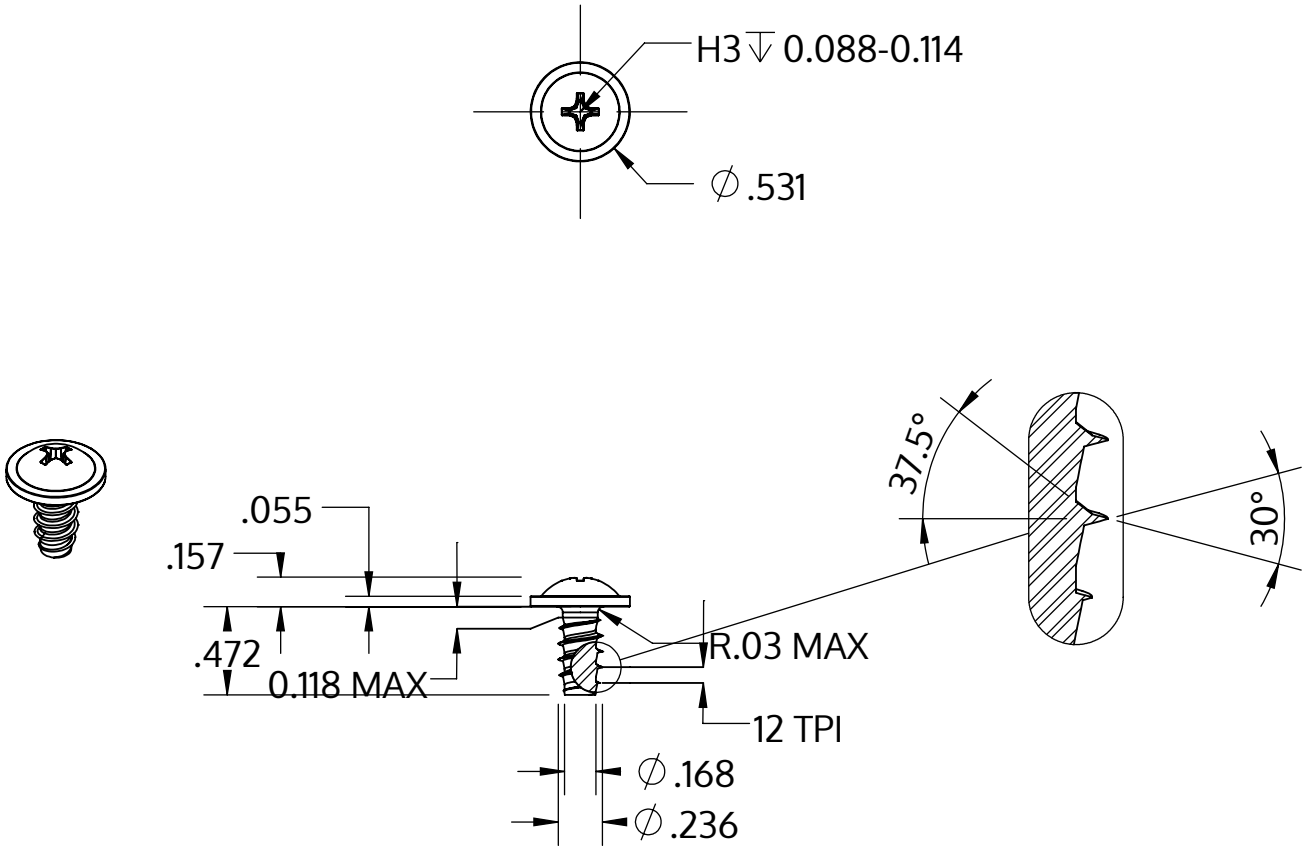

Metric size	M6 x 2.14 mm
US size (converted)	#0.236-12
	Tolerances [inch]
Length	+/- 0.021
Head diameter	+0 / -0.027
Head height	+/- 0.005
Thread diameter	+0.005 / -0

Beskrivelse	STP31 6.0x12.0 - H3
Materiale	Ædelstål A4
Overflade	blank, bejdset og passiveret
Vægt	3.708 kg / 1000 stykke

SCREWERK	**STP310600120C**	
_Zoll Zeichnung Größe A	Skalering 1:1	2024-10