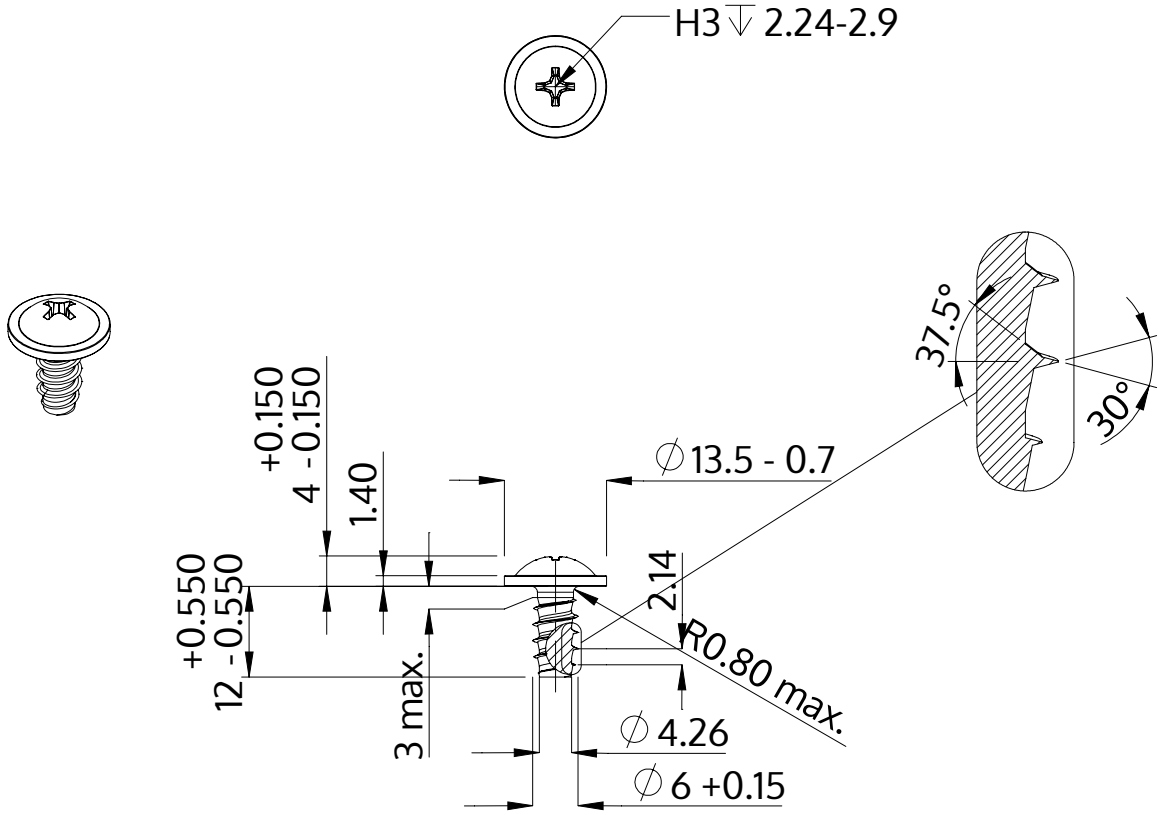

Beskrivelse	STP31 6.0x12.0 - H3
Materiale	Ædelstål A4
Overflade	blank, bejdset og passiveret
Vægt	3.708 kg / 1000 stykke

SCREWERK	**STP310600120C**	
Metrisk tegning A4	Skalering 1:1	2024-10