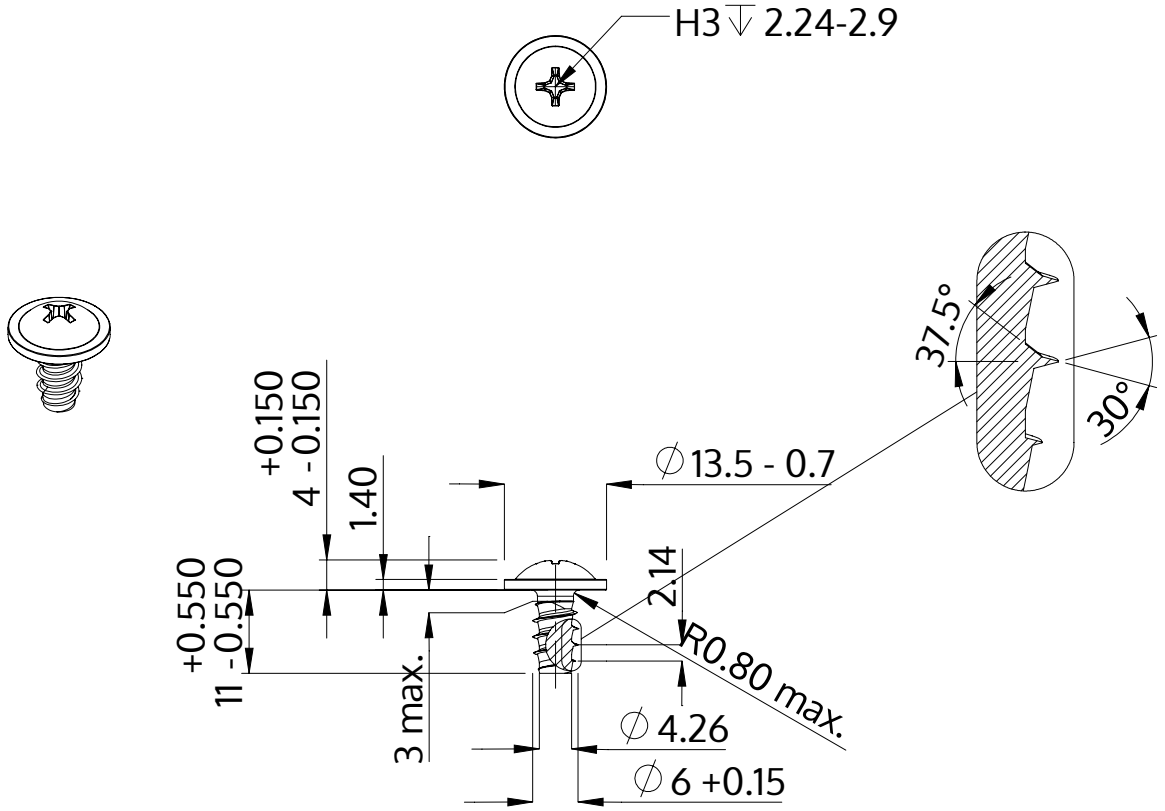

Описание	STP31 6.0x11.0 - H3
Материал	Нержавеющая сталь A2
Поверхность	Светлый отжиг и пассивация
Вес	3.573 kg / 1000 Штука

SCREWERK	**STP310600110E**	
Метрический чертеж A4	Шкала 1:1	2024-10