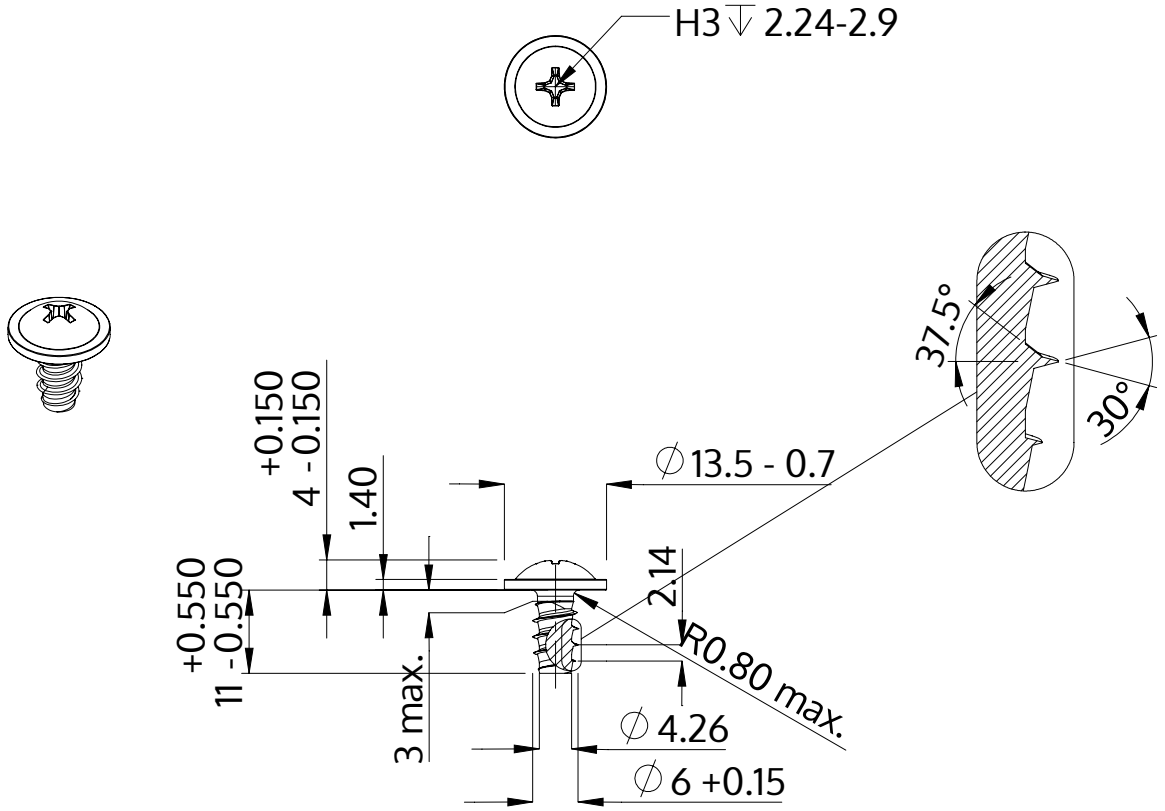

Описание	STP31 6.0x11.0 - H3
Материал	неръждаема стомана A2
Повърхност	гланциран, полиран, пасиваран
Тегло	3.573 kg / 1000 Бройка

SCREWERK	**STP310600110E**	
Метричен дизайн A4	Мащаб 1:1	2024-10