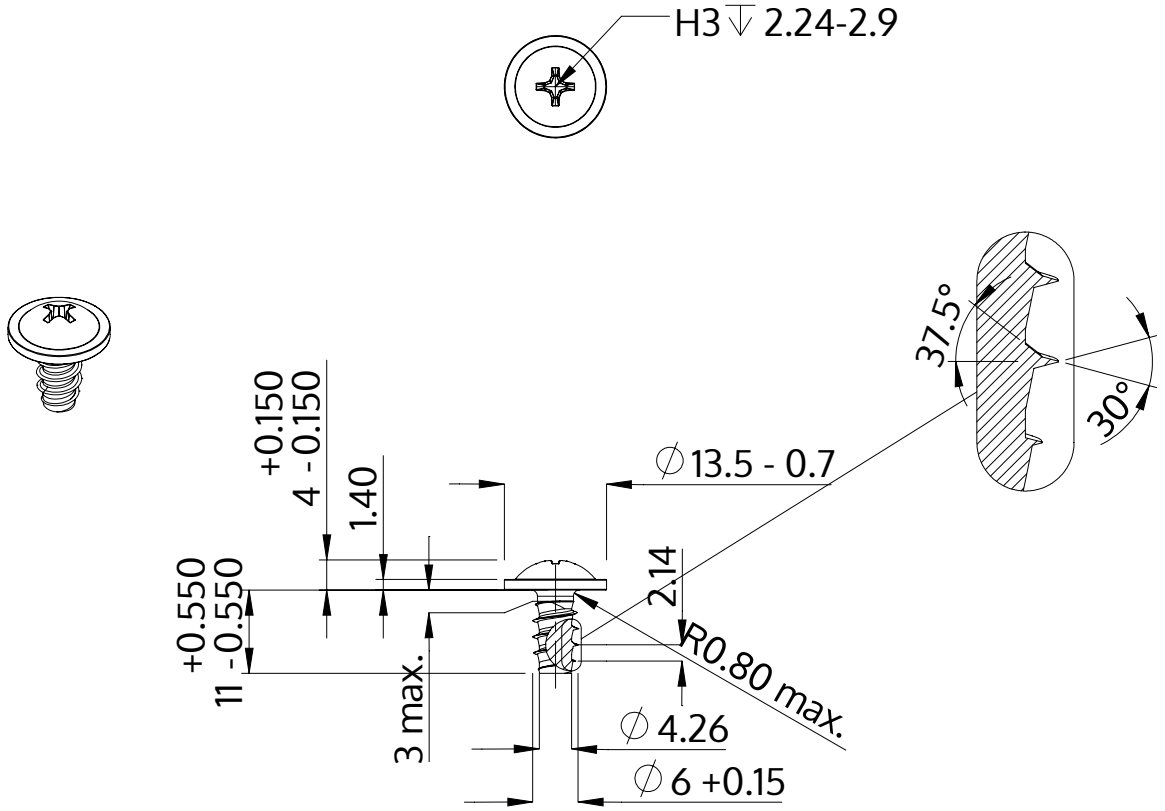

Описание	STP31 6.0x11.0 - H3
Материал	сталь, упрочненная
Поверхность	ZnNi, черная пассивировка+отжиг+масло
Вес	3.573 kg / 1000 Штука

SCREWERK	**STP310600110B**	
Метрический чертеж A4	Шкала 1:1	2024-10