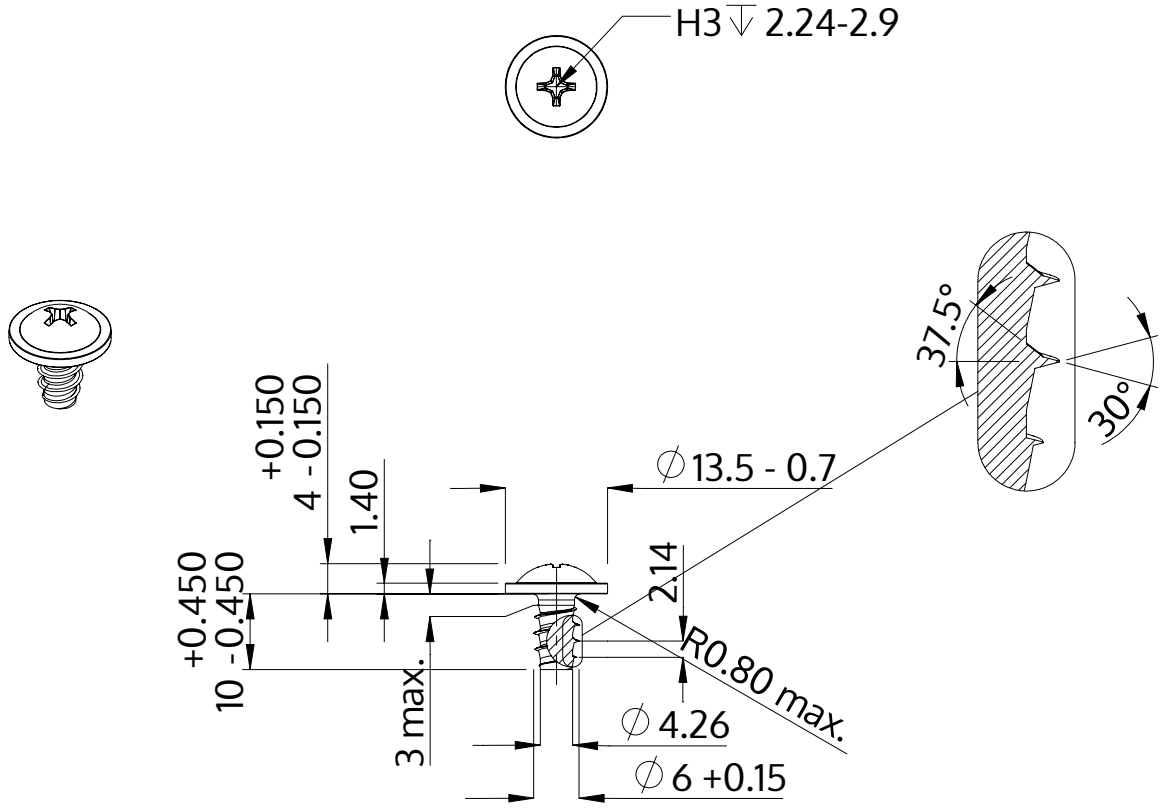

Beskrivelse	STP31 6.0x10.0 - H3
Materiale	Stål, forædlet
Overflade	galvaniseret 5-7 µm, tempret, blå / transparent passiveret
Vægt	3.437 kg / 1000 stykke

SCREWERK	**STP310600100S**	
Metrisk tegning A4	Skalering None:1	2024-04