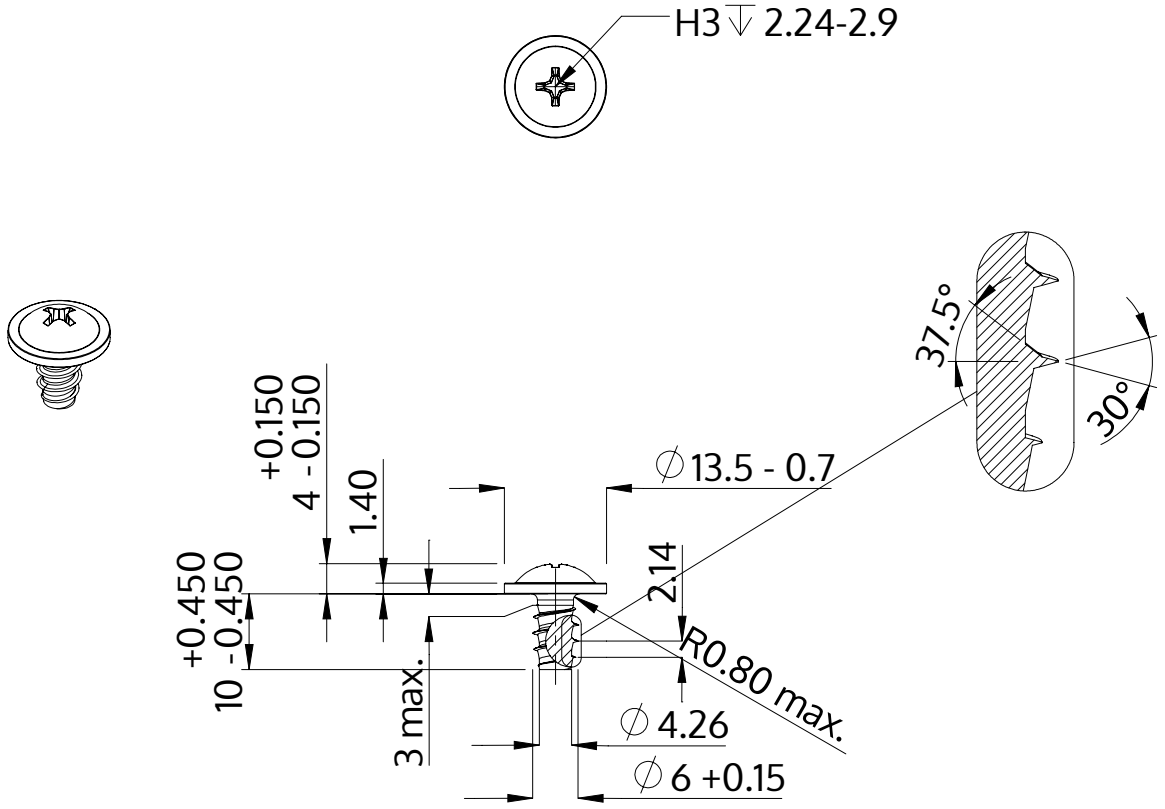

Açıklaması	STP31 6.0x10.0 - H3
Malzeme	Paslanmaz Çelik A2
Kaplama	Parlak, cilalanmış ve pasifleştirilmiştir
Ağırlık	3.437 kg / 1000 Adet

SCREWERK	**STP310600100E**	
Metrik çizim A4	Ölçeklendirme None:1	2024-04