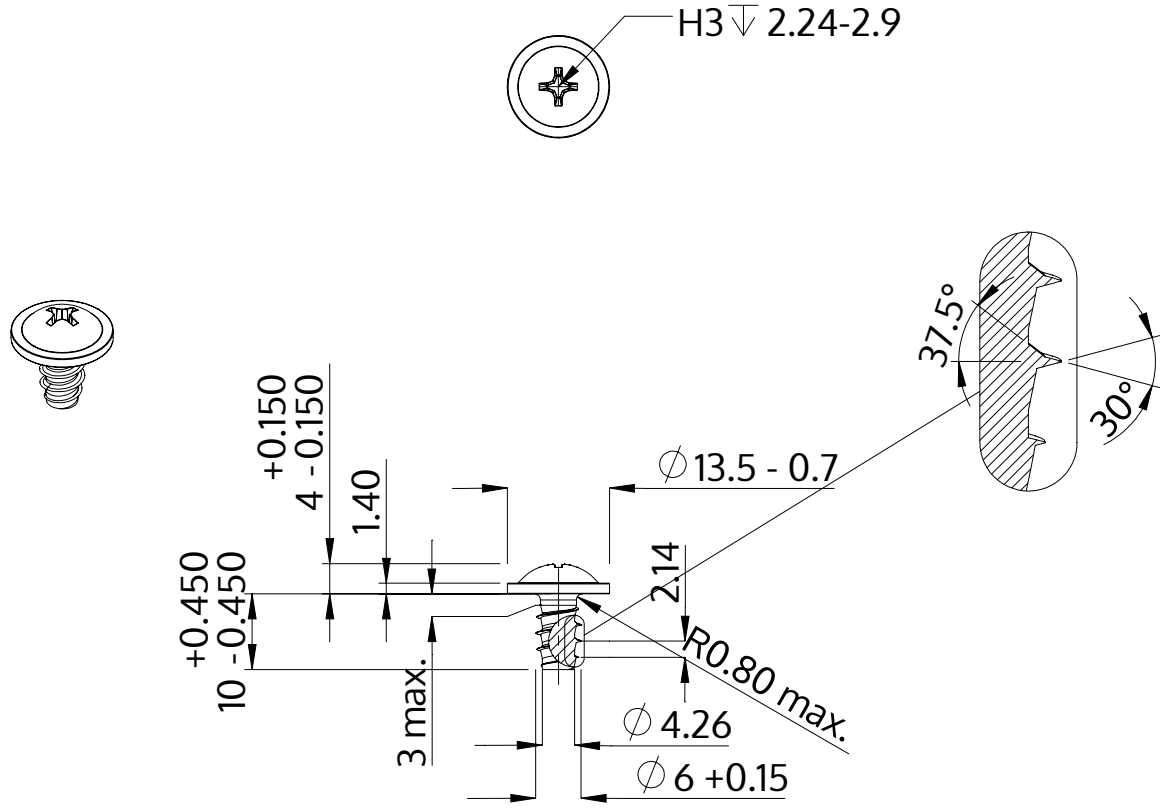

Opis	STP31 6.0x10.0 - H3
Materiał	Stal szlachetna A4
Powierzchnia	Prosta, bejcowana i pasywowana
Waga	3.437 kg / 1000 sztuk

SCREWERK	**STP310600100C**	
Rysunek metryczny A4	Skala None:1	2024-04