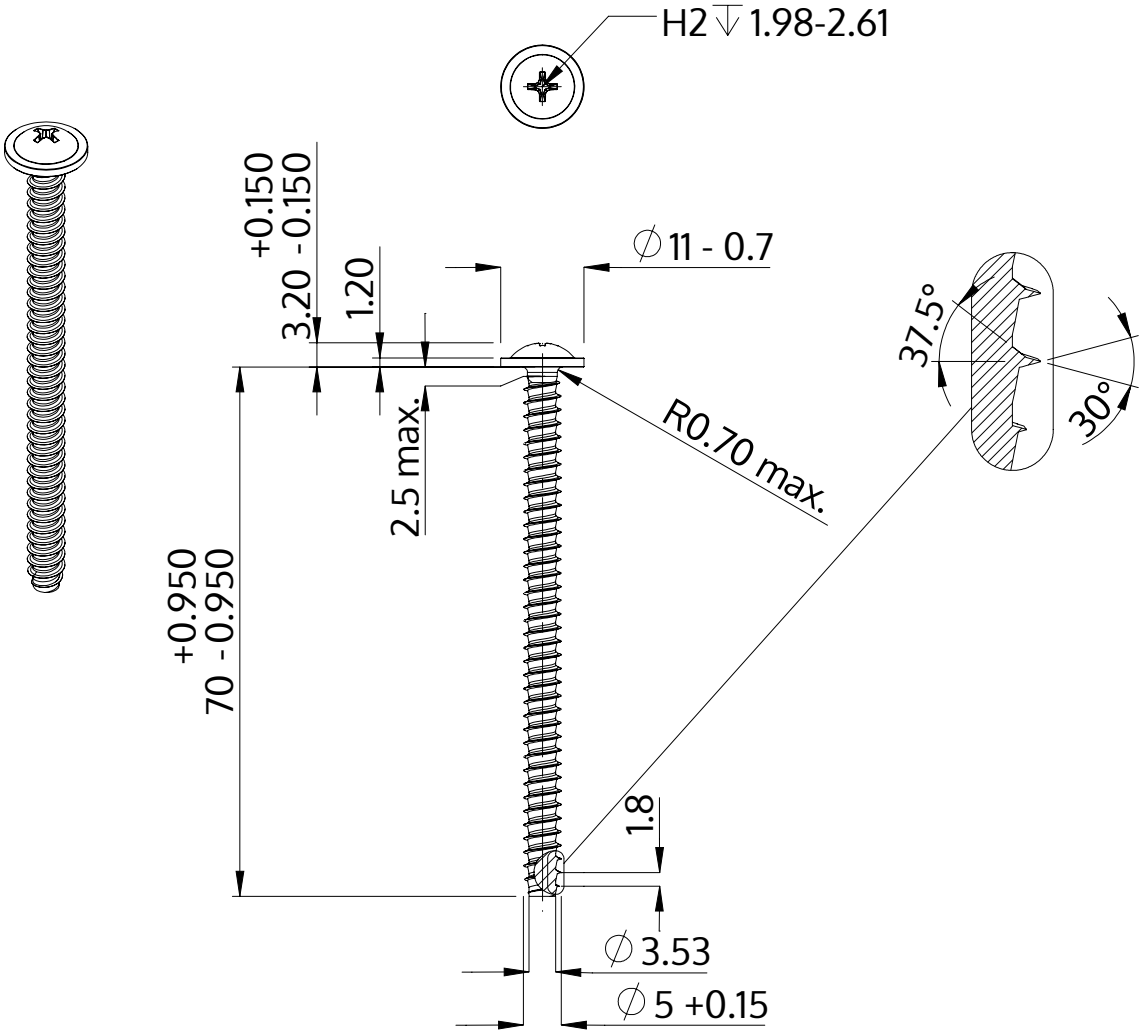

Descrizione	STP31 5.0x70.0 - H2
Materiale	acciaio, temprato
Superficie	Placcato Zinco-Nichel, passivato nero, ricotto, sigillato
Peso	7.838 kg / 1000 pezzi

SCREWERK	**STP310500700B**	
Disegno metrico A4	Scala 2:1	2024-10