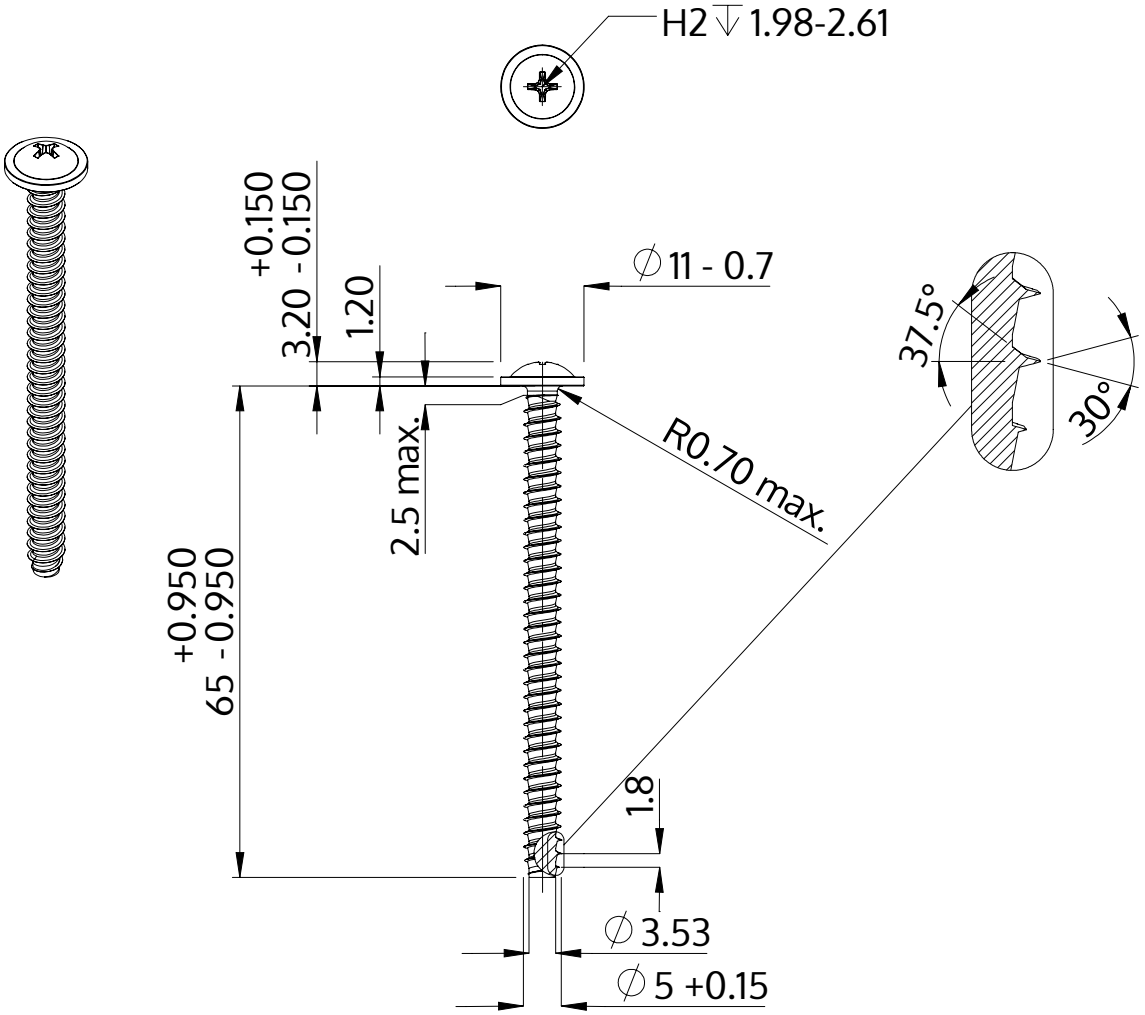

Beskrivelse	STP31 5.0x65.0 - H2
Materiale	Ædelstål A2
Overflade	blank, bejdset og passiveret
Vægt	7.371 kg / 1000 stykke

SCREWERK	**STP310500650E**	
Metrisk tegning A4	Skalering None:1	2024-04