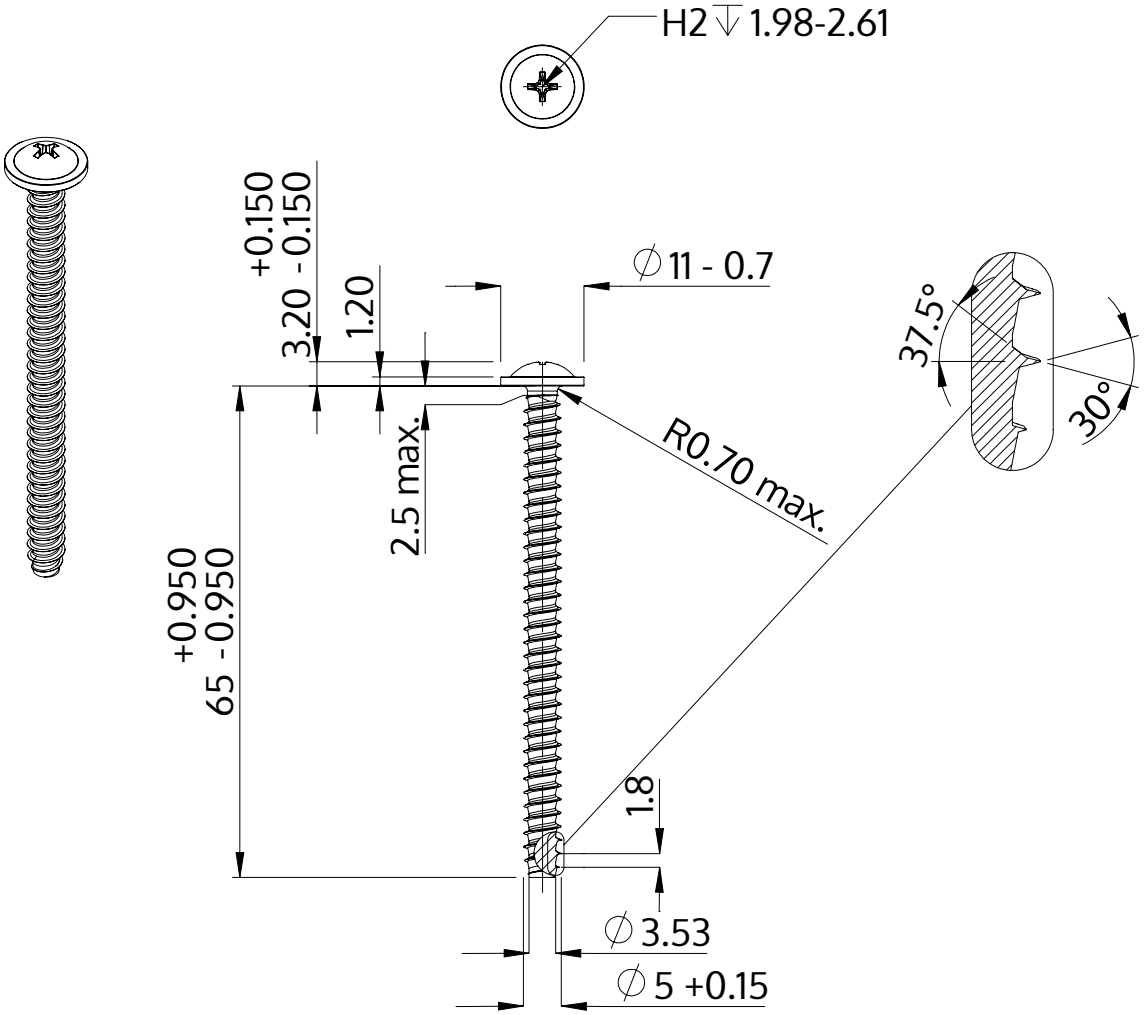

Beskrivelse	STP31 5.0x65.0 - H2
Materiale	Stål, forædlet
Overflade	ZnNi sort-passiveret, tempret, forseglet
Vægt	7.371 kg / 1000 stykke

SCREWERK	**STP310500650B**	
Metrisk tegning A4	Skalering 2:1	2024-10