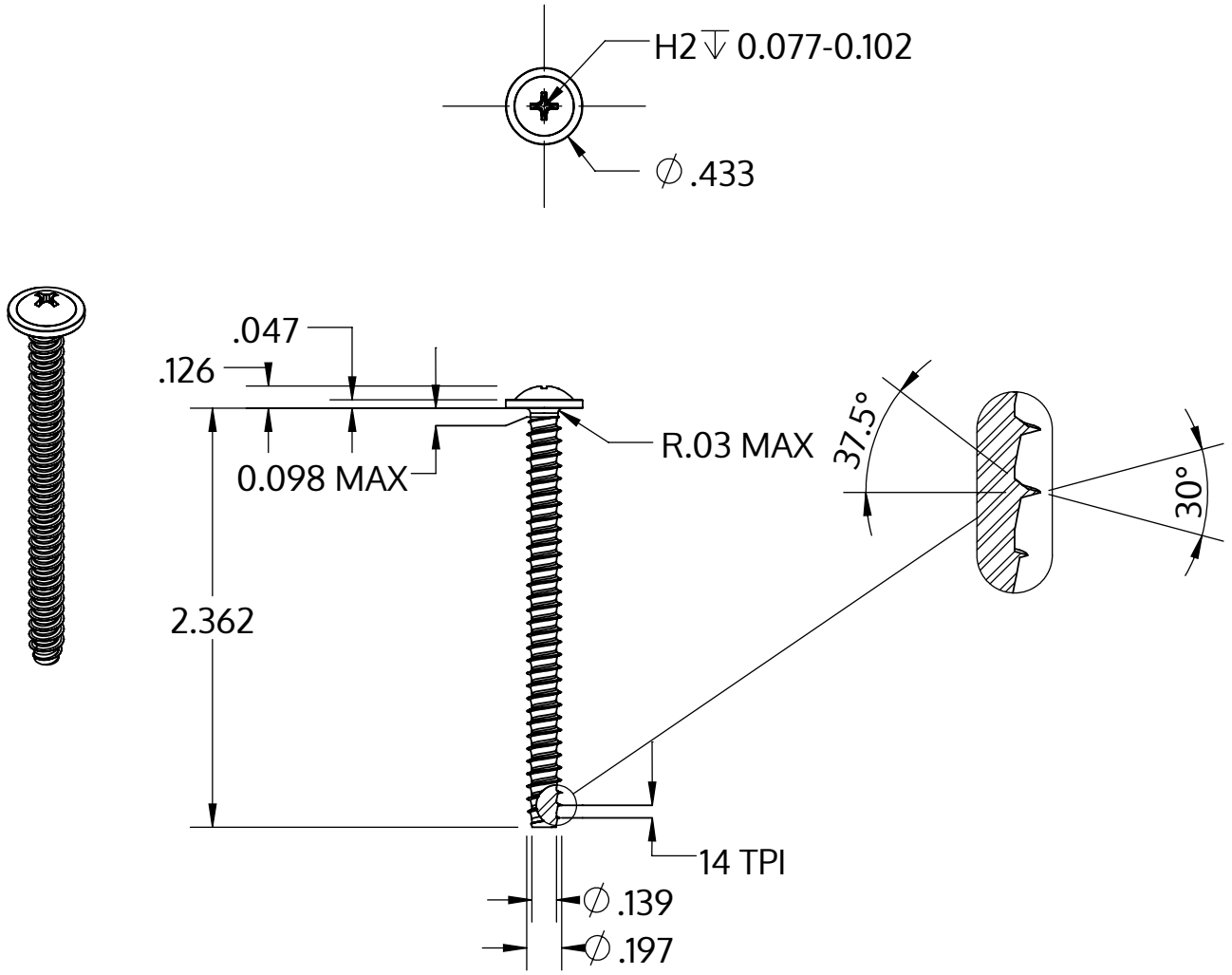


| | |
|---|---|
| Metric size | M5 x 1.8 mm |
| US size (converted) | #11-14 |
| | Tolerances [inch] |
| Length | +/- 0.037 |
| Head diameter | +0 / -0.027 |
| Head height | +/- 0.005 |
| Thread diameter | +0.005 / -0 |

| | |
|---|---|
| Description | STP31 5.0x60.0 - H2 |
| Matière | Acier,trempé et revenu |
| Surface | zinguée 5-7 µm,recuit, bleue / passivée avec transparence |
| Poids | 6.903 kg / 1000 Unité |

| | | |
|---|---|---|
| SCREWERK | **STP310500600S** | |
| _Zoll Zeichnung Größe A | Redimensionner 2:1 | 2024-10 |