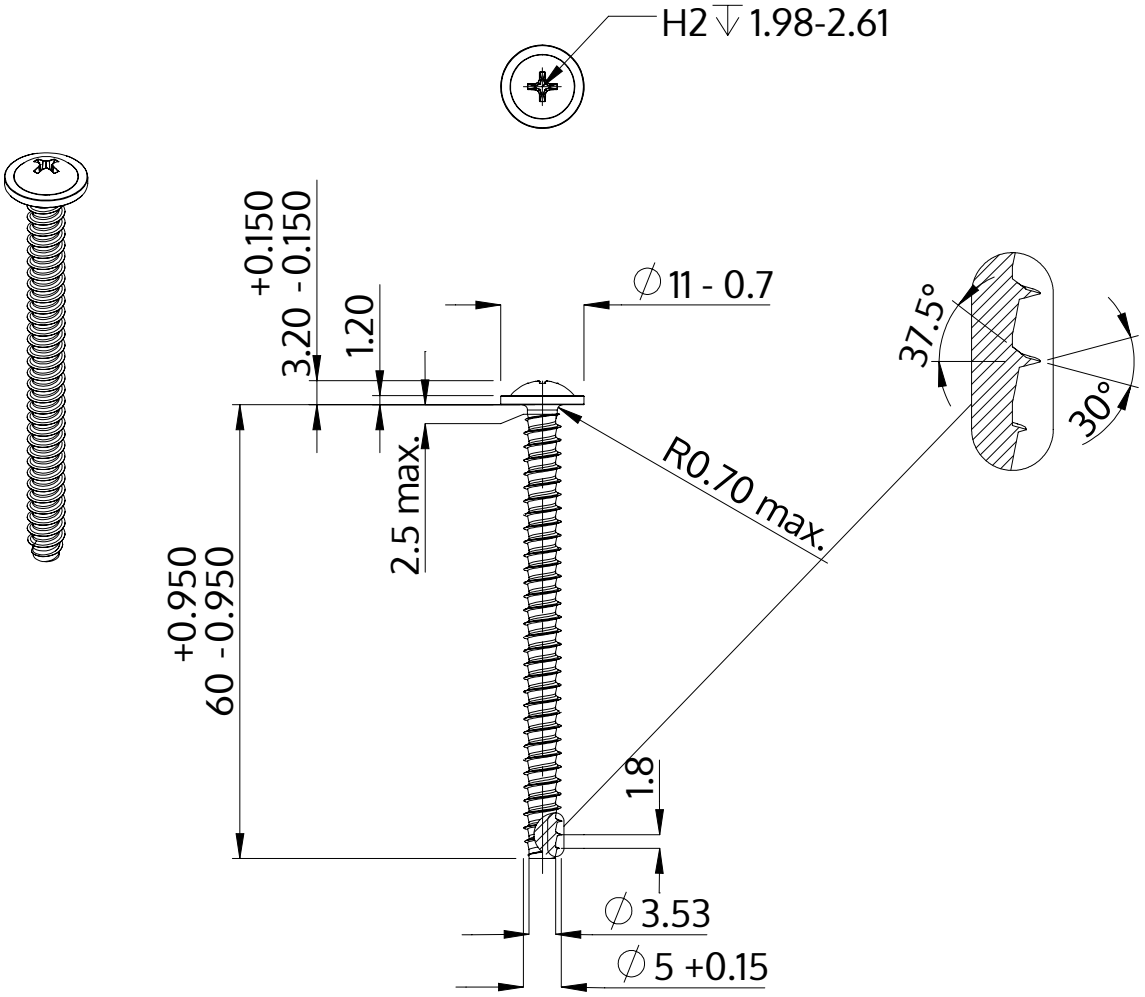

Açıklaması	STP31 5.0x60.0 - H2
Malzeme	Paslanmaz Çelik A2
Kaplama	Parlak, cilalanmış ve pasifleştirilmiştir
Ağırlık	6.903 kg / 1000 Adet

SCREWERK	**STP310500600E**	
Metrik çizim A4	Ölçeklendirme 2:1	2024-10