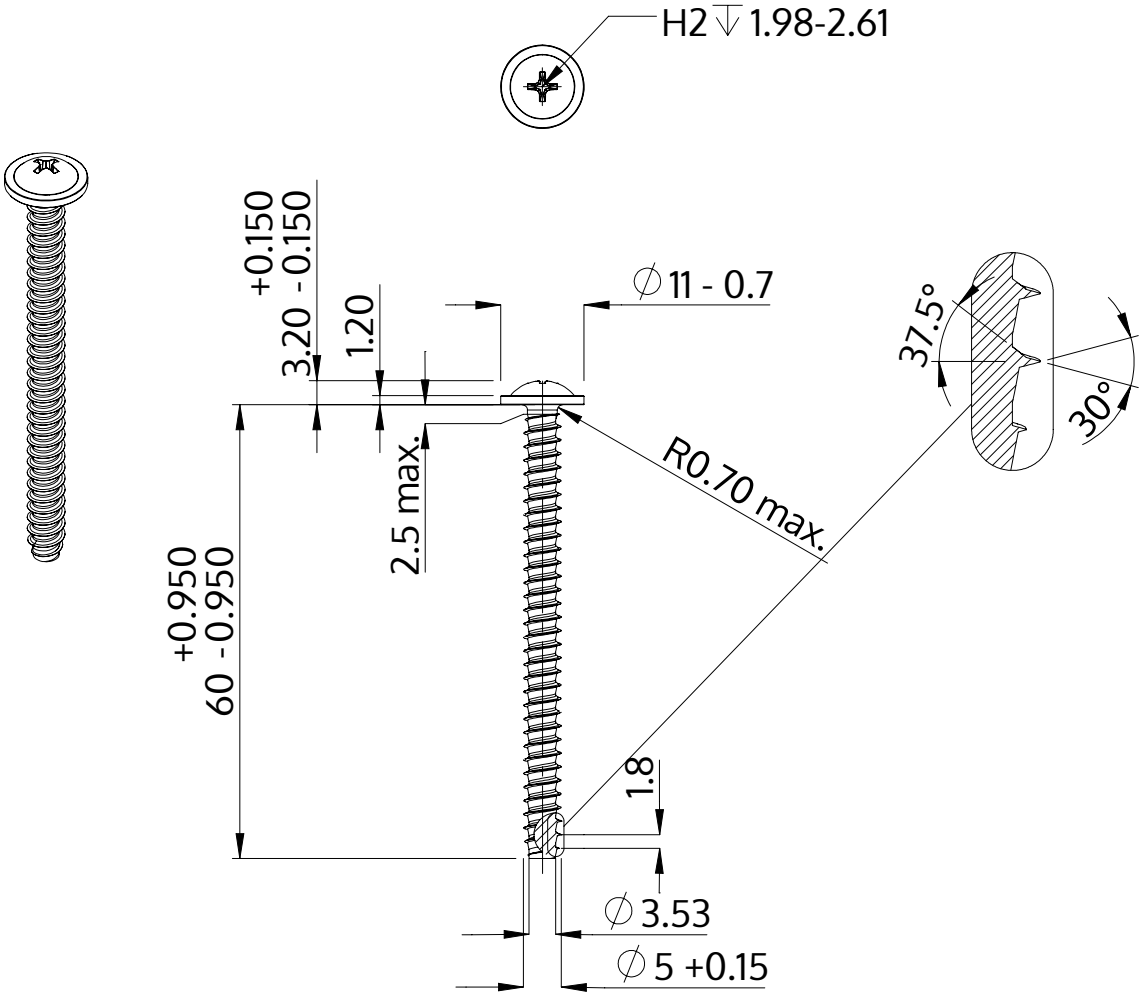

Descrição	STP31 5.0x60.0 - H2
Material	inox A2
Superfície	Decapado e passivado
Peso	6.903 kg / 1000 peças

SCREWERK	**STP310500600E**	
Desenho Métrico A4	Escala 2:1	2024-10