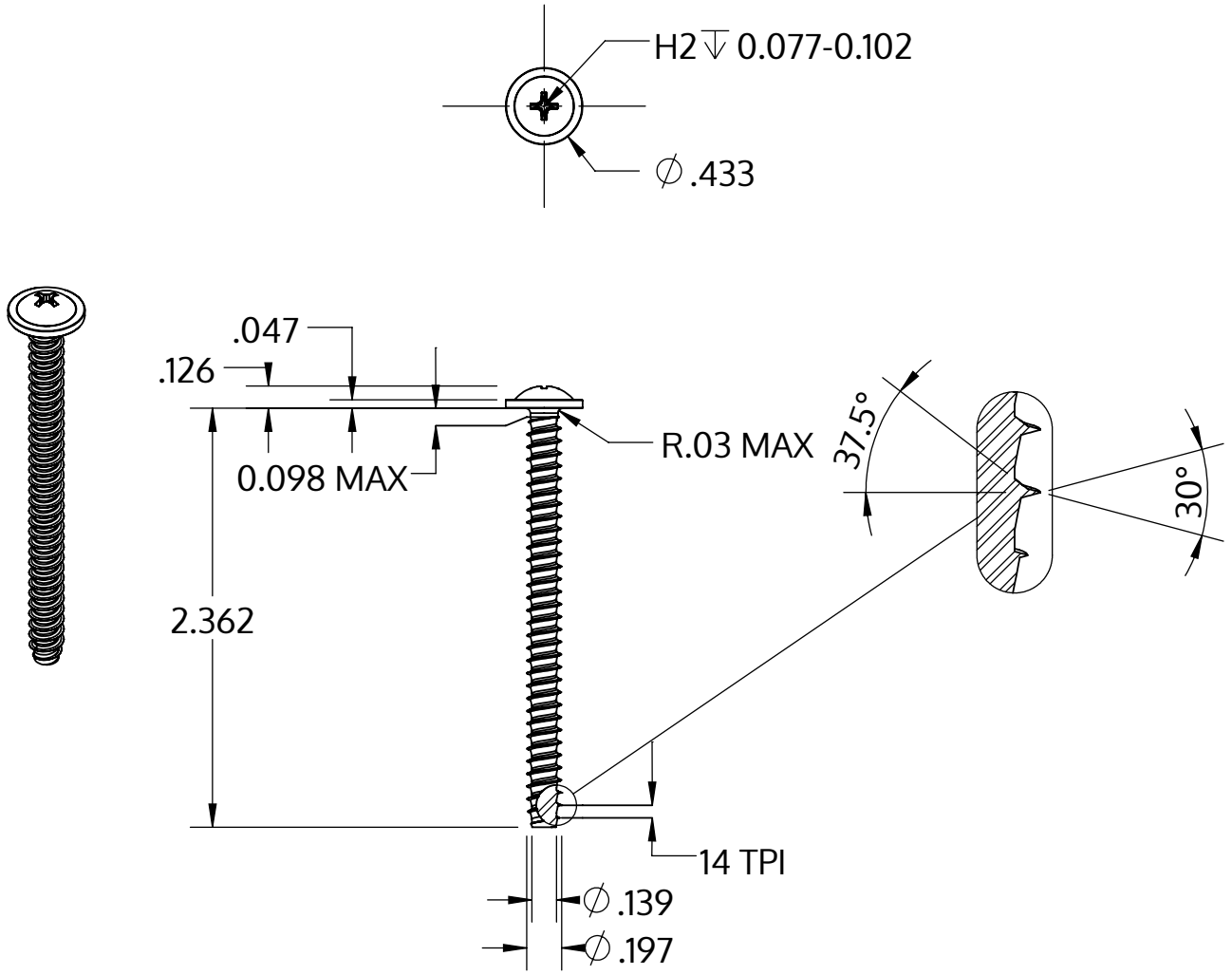

Metric size	M5 x 1.8 mm
US size (converted)	#11-14
	Tolerances [inch]
Length	+/- 0.037
Head diameter	+0 / -0.027
Head height	+/- 0.005
Thread diameter	+0.005 / -0

Açıklaması	STP31 5.0x60.0 - H2
Malzeme	Paslanmaz Çelik A2
Kaplama	Parlak, cilalanmış ve pasifleştirilmiştir
Ağırlık	6.903 kg / 1000 Adet

SCREWERK	**STP310500600E**	
_Zoll Zeichnung Größe A	Ölçeklendirme 2:1	2024-10