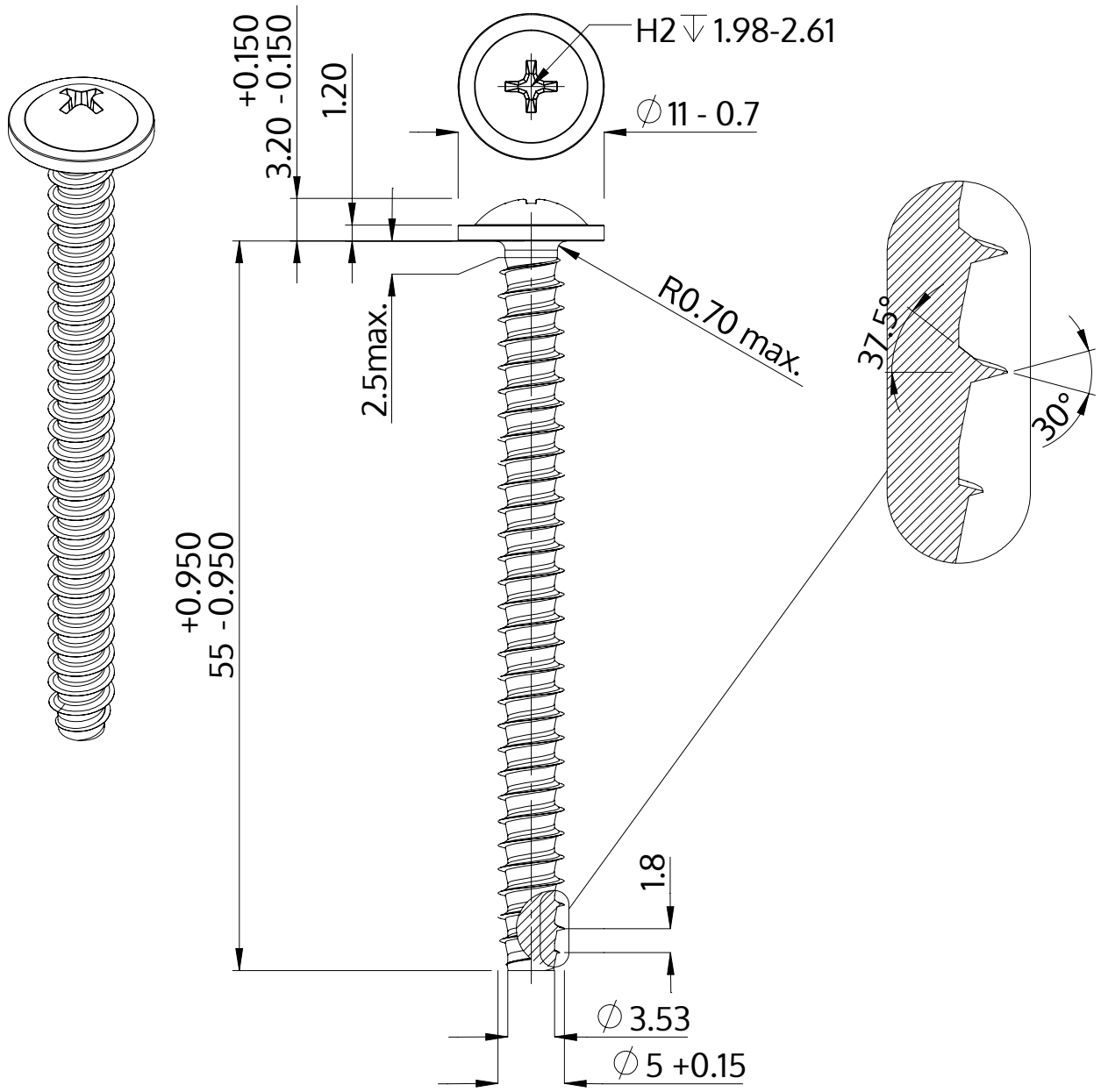

Beskrivelse	STP31 5.0x55.0 - H2
Materiale	Stål, forædlet
Overflade	galvaniseret 5-7 µm, tempret, blå / transparent passiveret
Vægt	6.436 kg / 1000 stykke

SCREWERK	**STP310500550S**	
Metrisk tegning A4	Skalering 2:1	2024-10