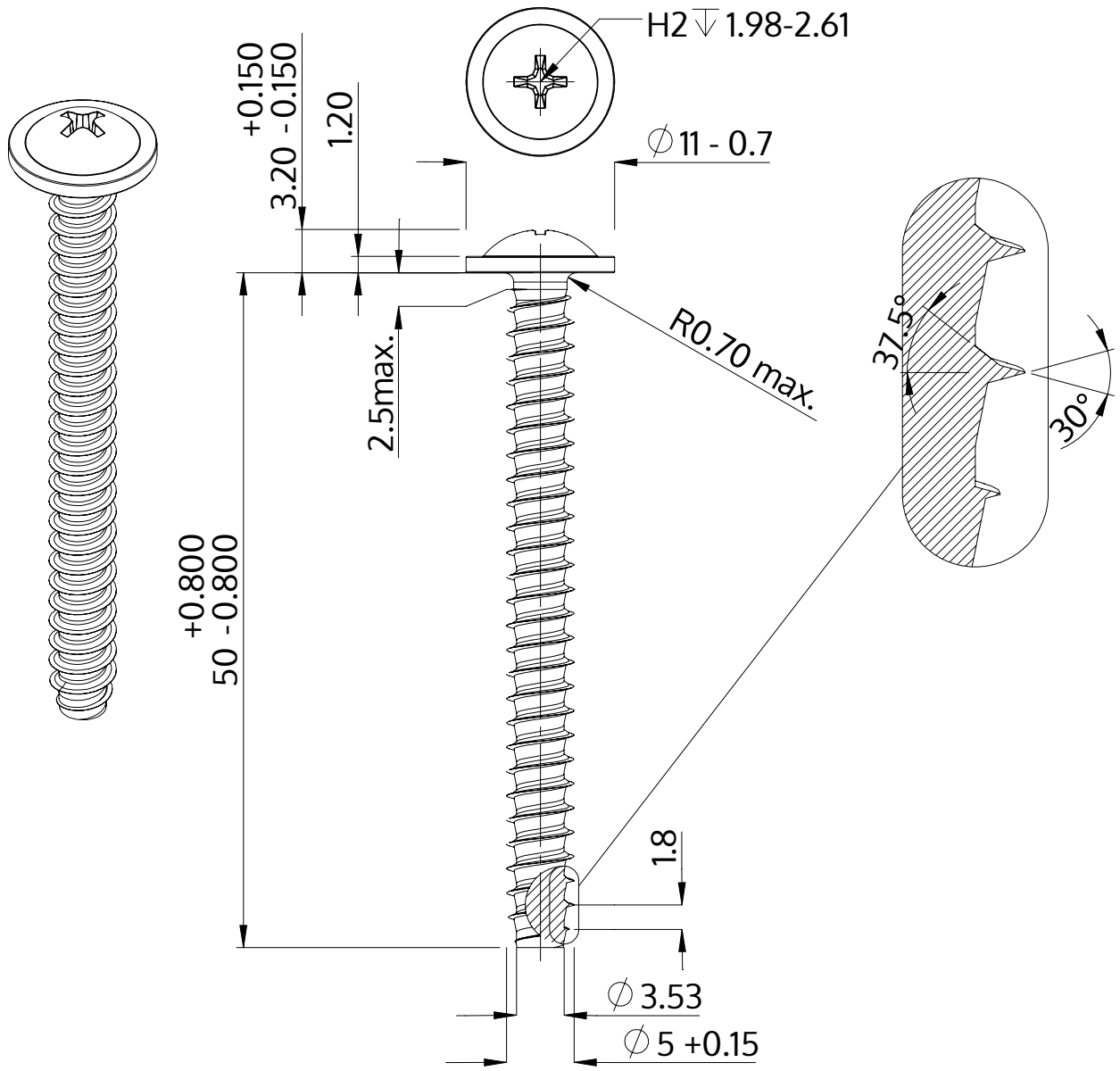

Açıklaması	STP31 5.0x50.0 - H2
Malzeme	Çelik, sertleştirilmiş
Kaplama	galvanizli 5-7 µm, temperliö mavi / şeffaf pasifleştirilmiştir
Ağırlık	5.968 kg / 1000 Adet

SCREWERK	**STP310500500S**	
Metrik çizim A4	Ölçeklendirme 2:1	2024-10