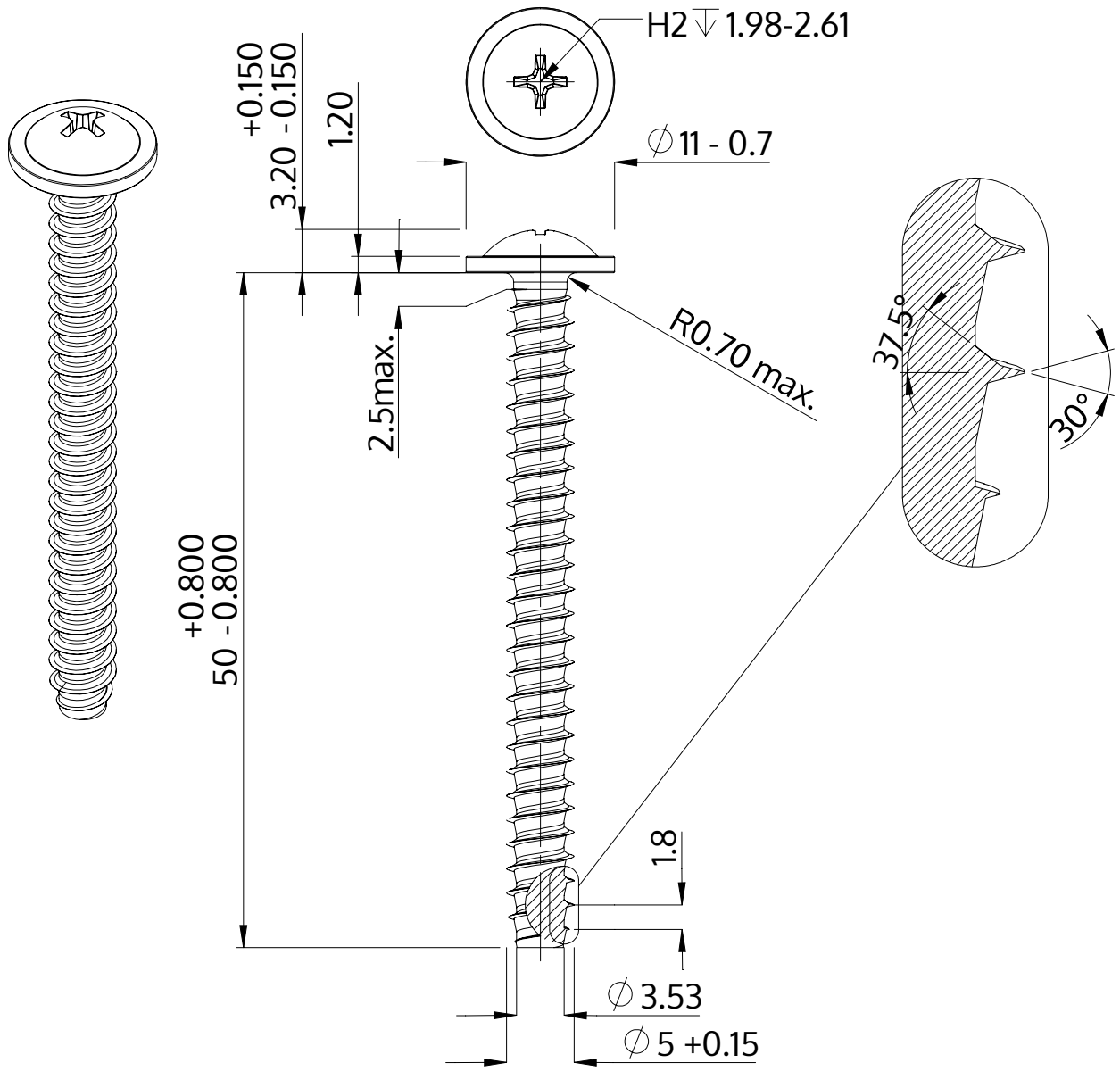


| | |
|---|---|
| Açıklaması | STP31 5.0x50.0 - H2 |
| Malzeme | Paslanmaz Çelik A2 |
| Kaplama | Parlak, cilalanmış ve pasifleştirilmiştir |
| Ağırlık | 5.968 kg / 1000 Adet |

| | | |
|---|---|---|
| SCREWERK | **STP310500500E** | |
| Metrik çizim A4 | Ölçeklendirme 2:1 | 2024-10 |