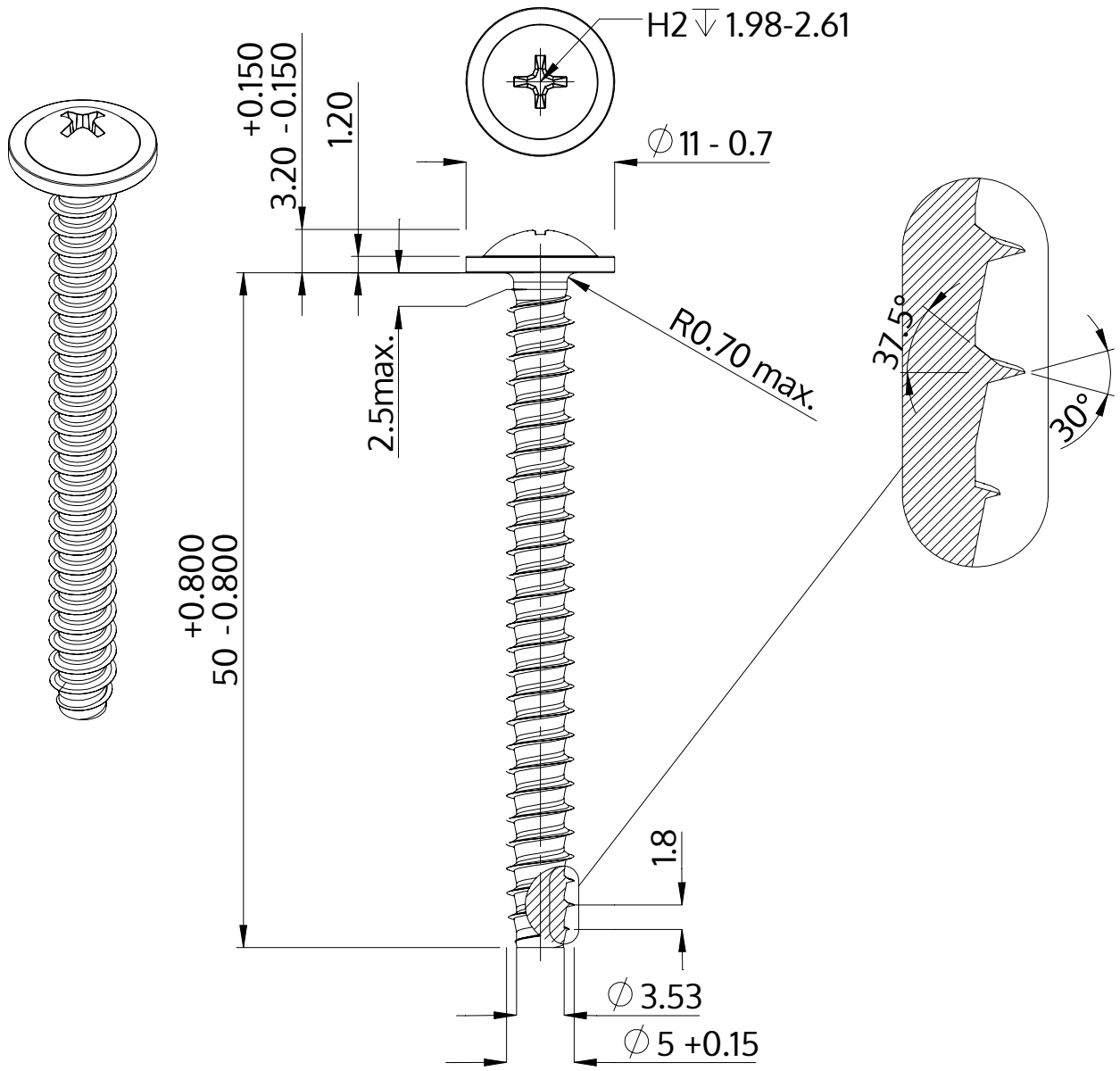

Descrição	STP31 5.0x50.0 - H2
Material	inox A2
Superfície	Decapado e passivado
Peso	5.968 kg / 1000 peças

SCREWERK	**STP310500500E**	
Desenho Métrico A4	Escala 2:1	2024-10