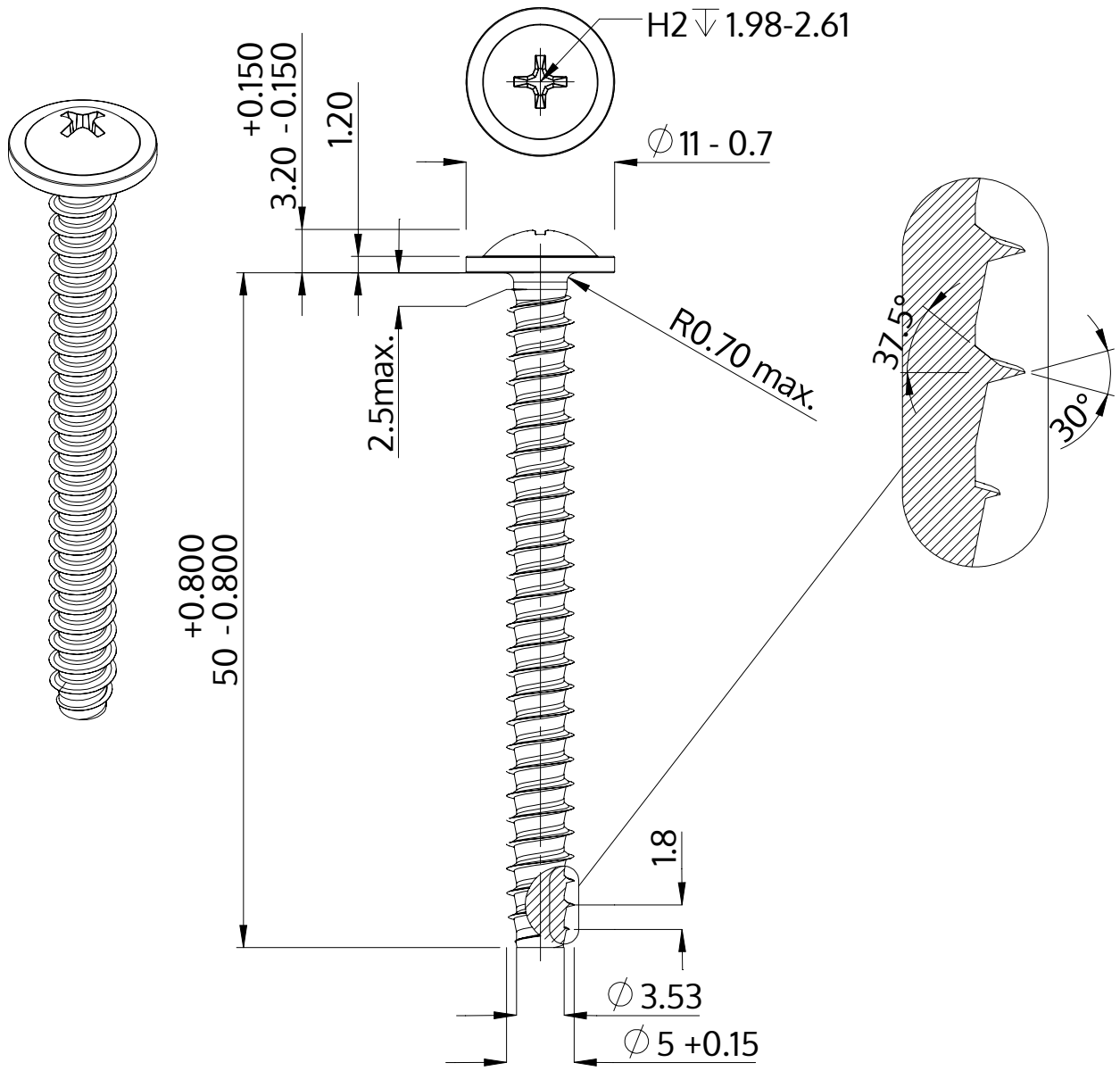

Описание	STP31 5.0x50.0 - H2
Материал	неръждаема стомана A2
Повърхност	гланциран, полиран, пасиваран
Тегло	5.968 kg / 1000 Бройка

SCREWERK	**STP310500500E**	
Метричен дизайн A4	Мащаб 2:1	2024-10