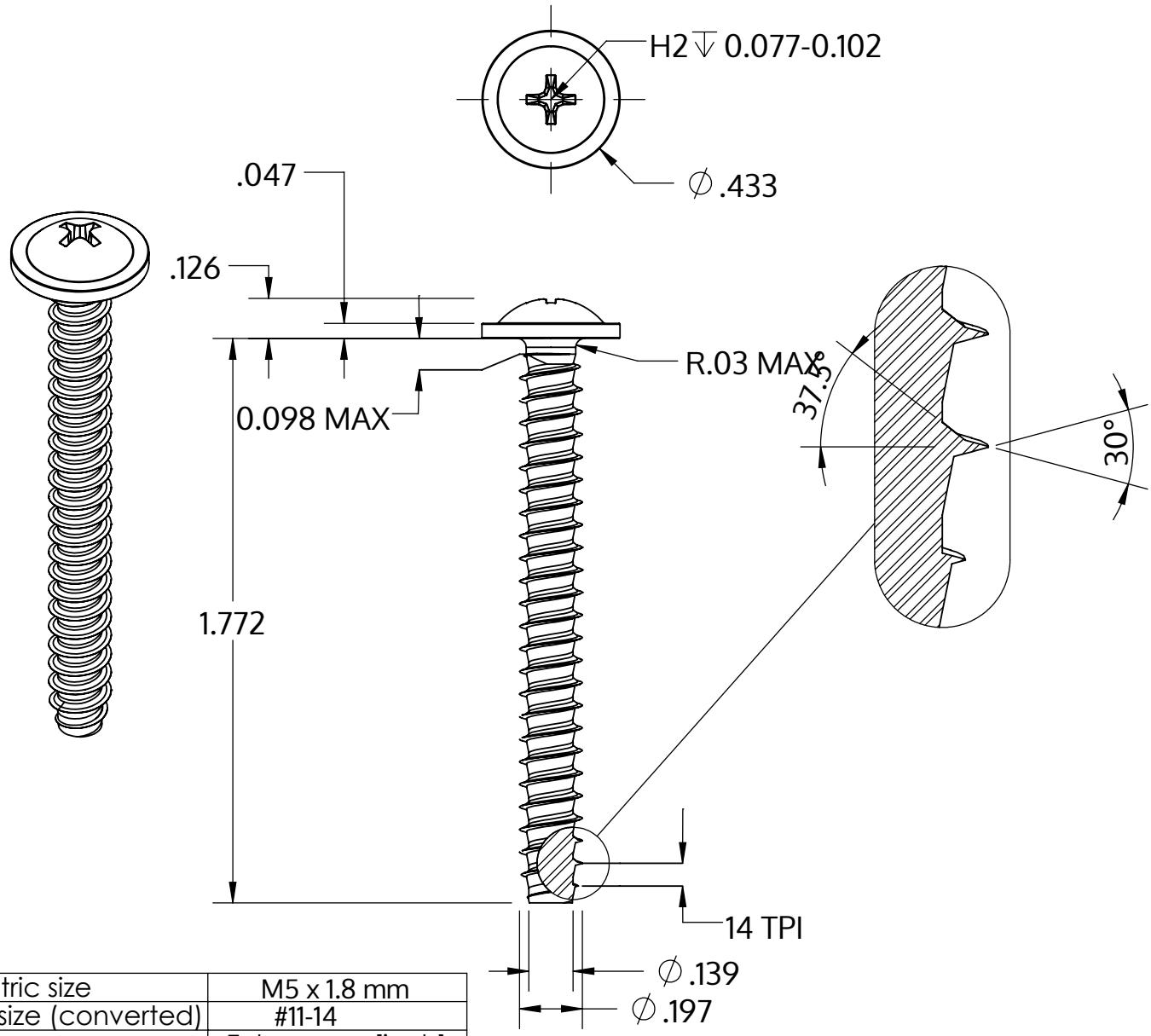

Metric size	M5 x 1.8 mm
US size (converted)	#11-14
	Tolerances [inch]
Length	+/- 0.031
Head diameter	+0 / -0.027
Head height	+/- 0.005
Thread diameter	+0.005 / -0

Beschreibung	STP31 5.0x45.0 - H2
Werkstoff	Edelstahl A2
Oberfläche	blank, gebeizt und passiviert
Gewicht	5.501 kg / 1000 Stück

SCREWERK	**STP310500450E**	
Zoll Zeichnung Größe A	Skalierung 2:1	2024-10