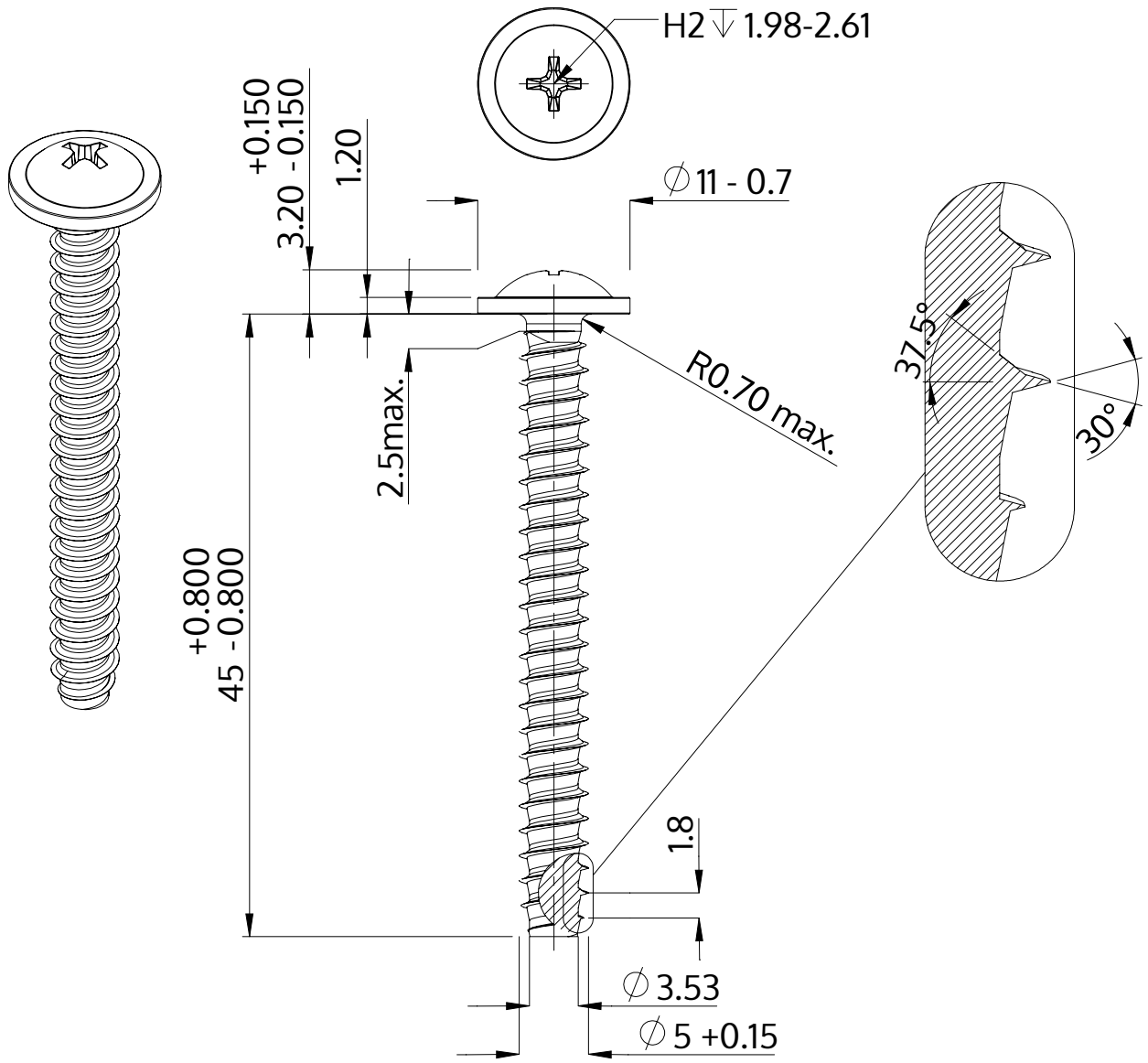

Descripción	STP31 5.0x45.0 - H2
Material	Acero Inoxidable A2
Superficie	Laminado brillante, barnizado y pasivado
Peso	5.501 kg / 1000 Piezas

SCREWERK	**STP310500450E**	
Diseño métrico	Escalada 2:1	2024-10