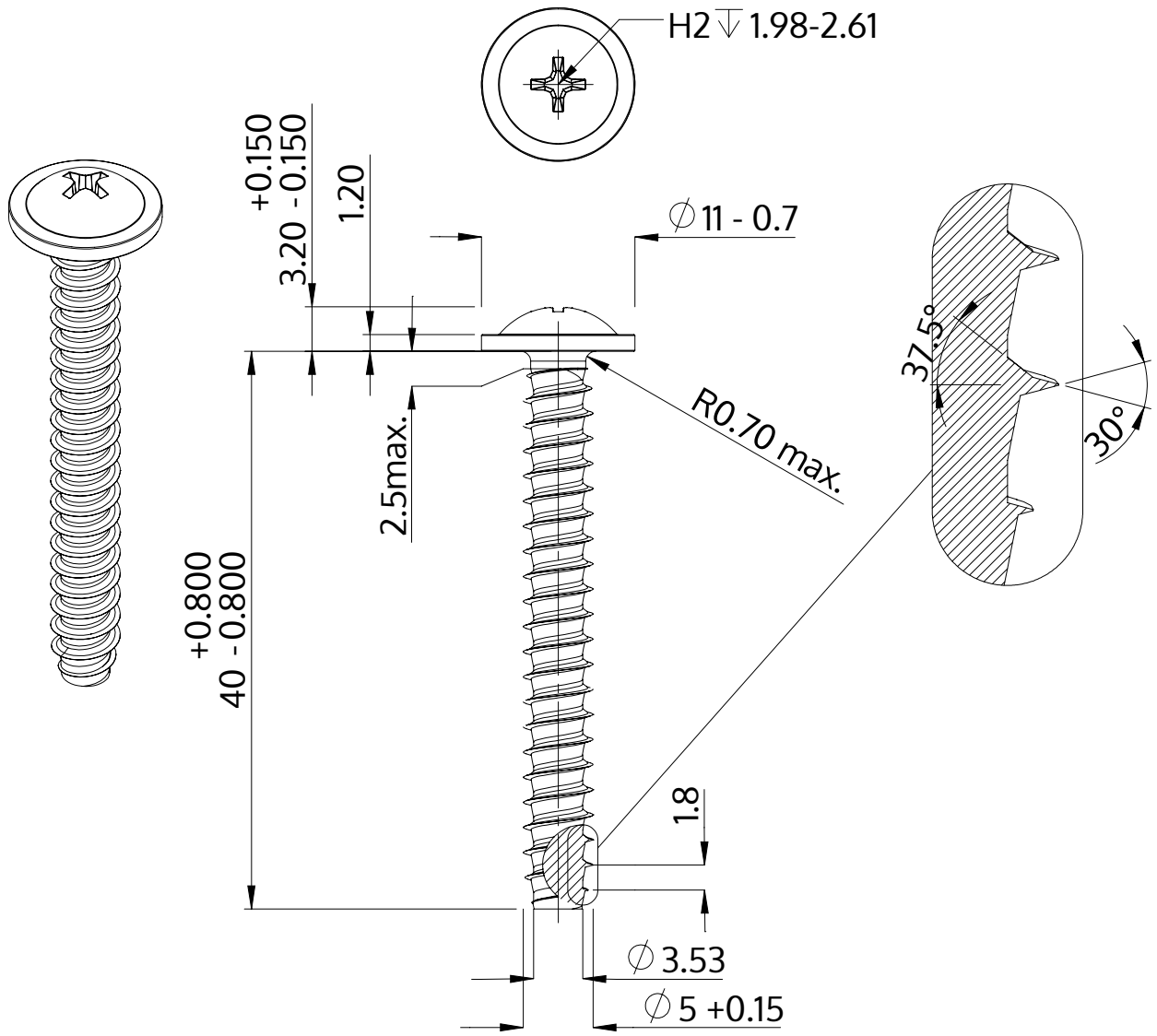

Descripción	STP31 5.0x40.0 - H2
Material	Acero, endurecido
Superficie	galvanizado 5-7 micras, recocido, azul / pasivado transparente
Peso	5.033 kg / 1000 Piezas

SCREWERK	**STP310500400S**	
Diseño métrico	Escalada None:1	2024-04