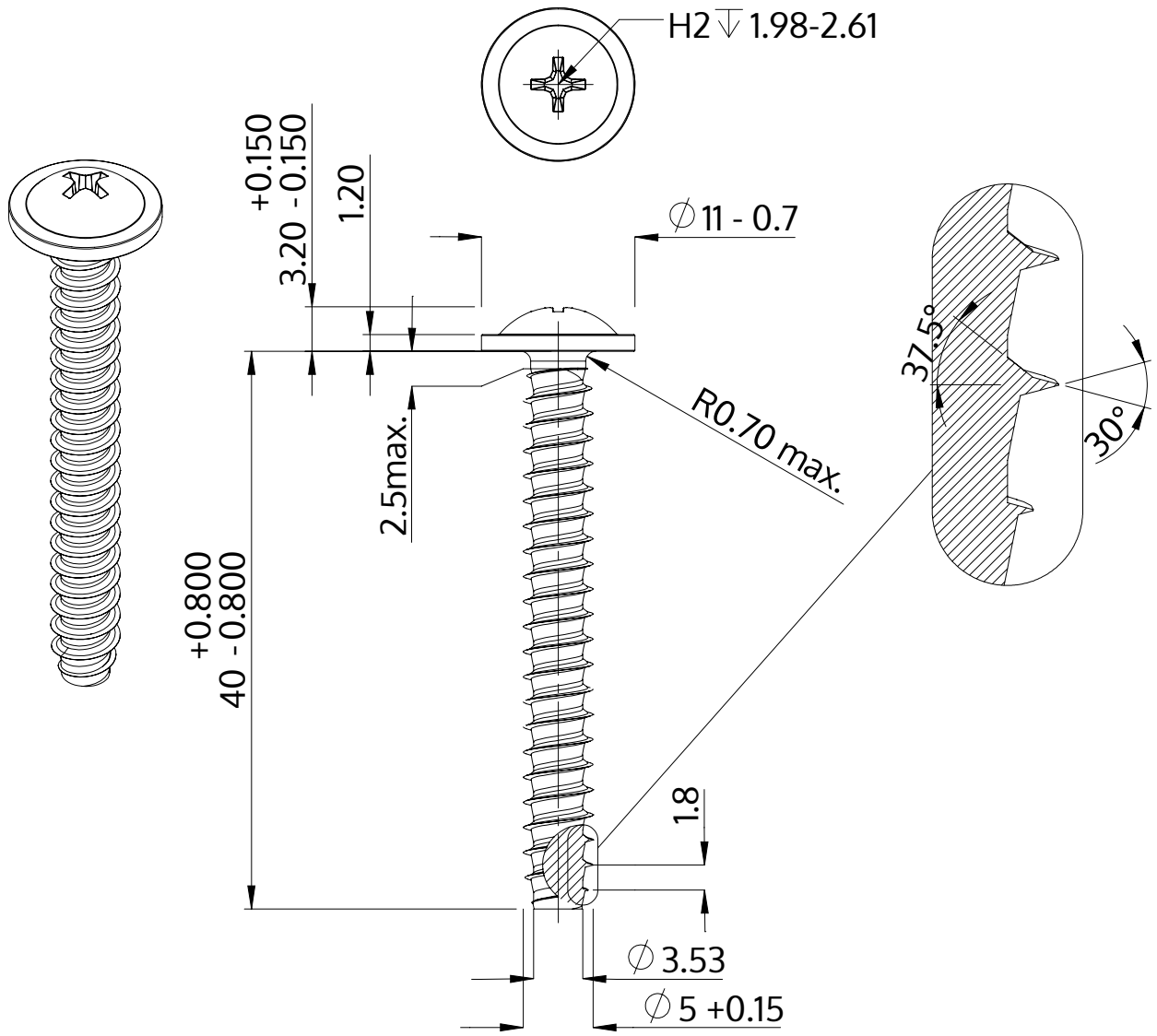

Popis	STP31 5.0x40.0 - H2
Materiál	Temperovaná ocel
Povrch	Pozinkovaná 5-7 µm, temperovaná, modrá, pasivovaná průhledně
Hmotnost	5.033 kg / 1000 Kus

SCREWERK	**STP310500400S**	
Metric výkres A4	Měřítko 2:1	2024-10