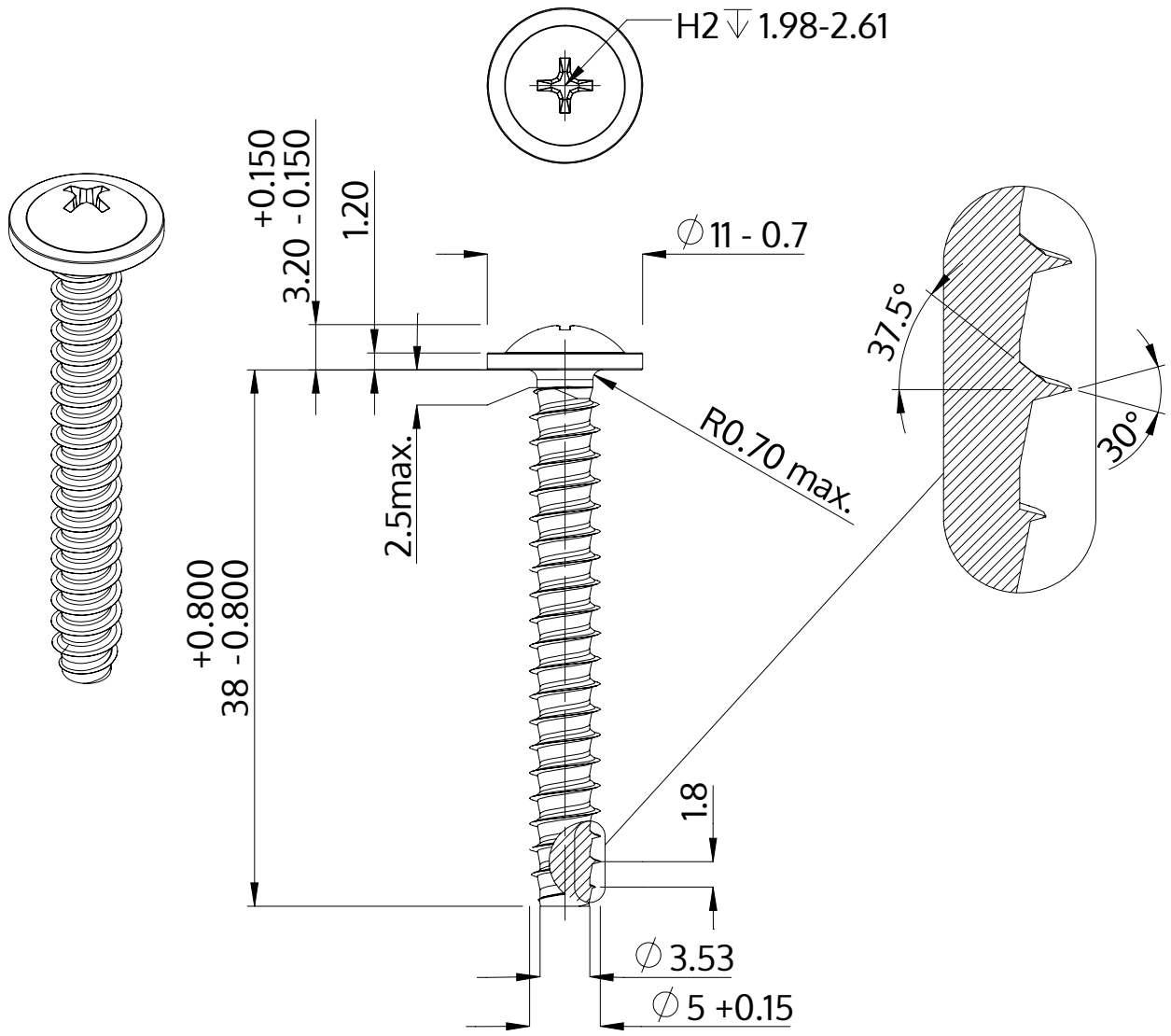

Description	STP31 5.0x38.0 - H2
Matière	Acier,trempé et revenu
Surface	zinguée 5-7 µm,recuit, bleue / passivée avec transparence
Poids	4.846 kg / 1000 Unité

SCREWERK	**STP310500380S**	
Dessin métrique A4	Redimensionner 2:1	2024-10