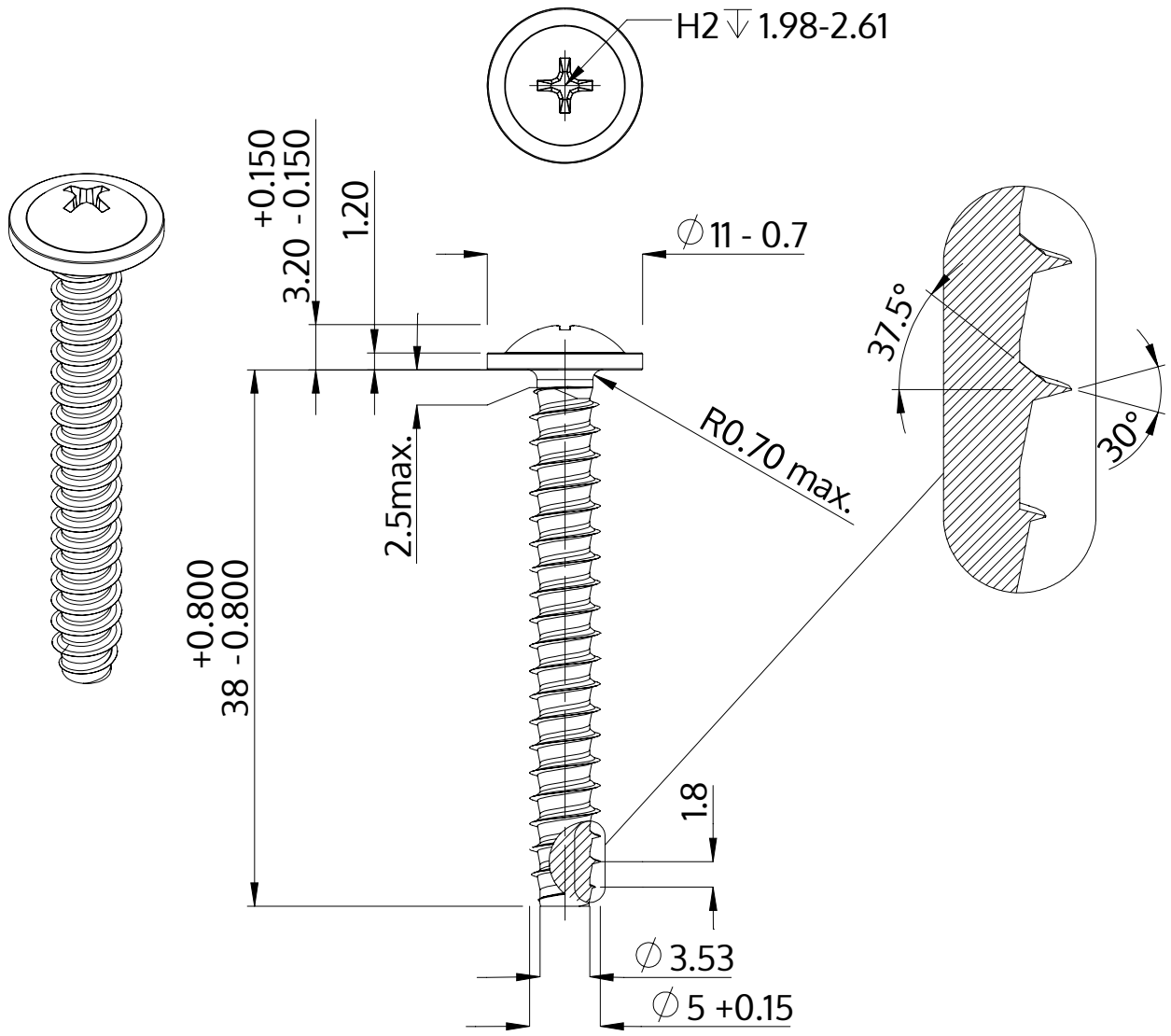

Descrição	STP31 5.0x38.0 - H2
Material	inox A2
Superfície	Decapado e passivado
Peso	4.846 kg / 1000 peças

SCREWERK	**STP310500380E**	
Desenho Métrico A4	Escala 2:1	2024-10