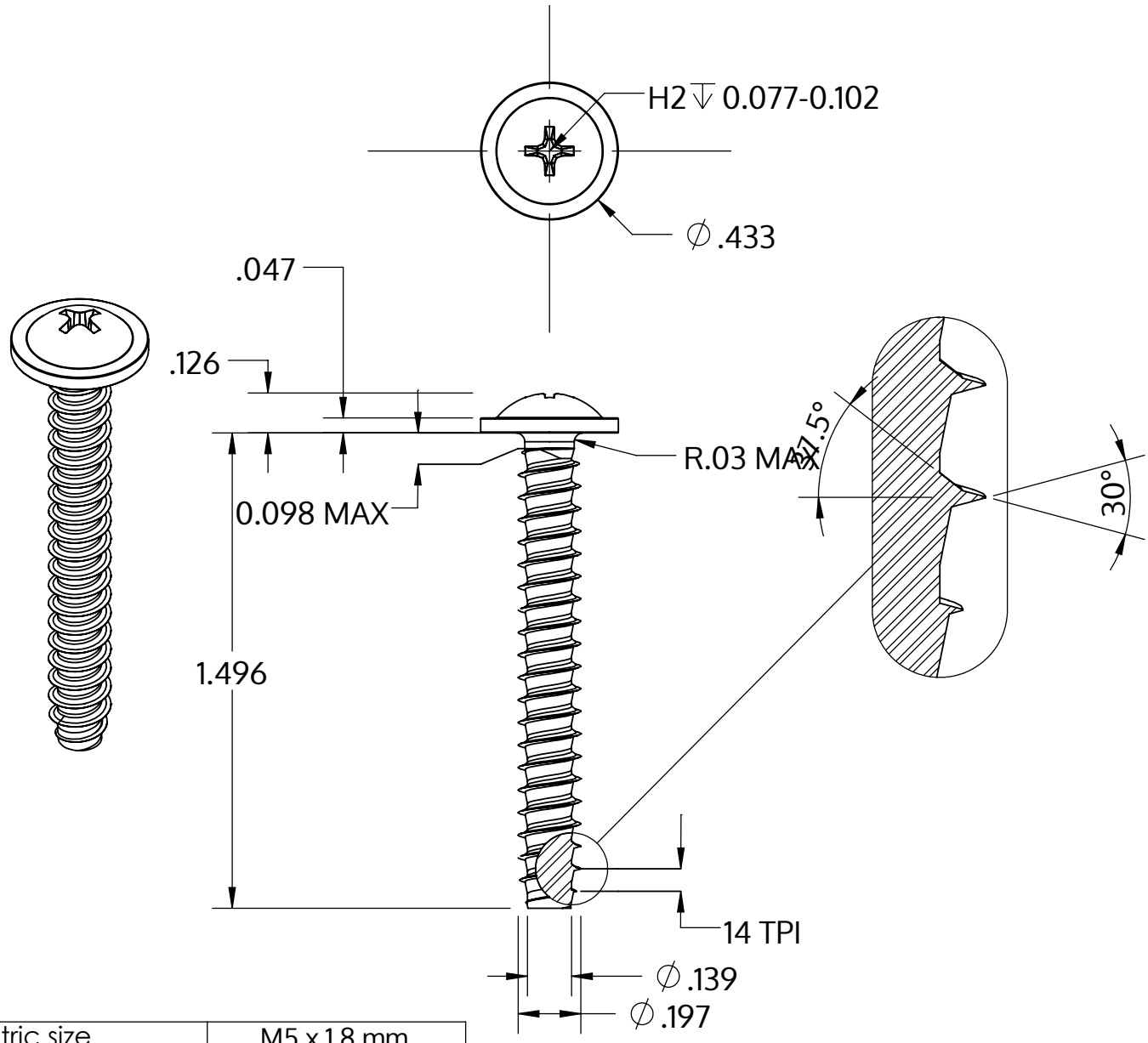

Metric size	M5 x 1.8 mm
US size (converted)	#11-14
	Tolerances [inch]
Length	+/- 0.031
Head diameter	+0 / -0.027
Head height	+/- 0.005
Thread diameter	+0.005 / -0

Descrição	STP31 5.0x38.0 - H2
Material	inox A2
Superfície	Decapado e passivado
Peso	4.846 kg / 1000 peças

SCREWERK	**STP310500380E**	
_Zoll Zeichnung Größe A	Escala 2:1	2024-10