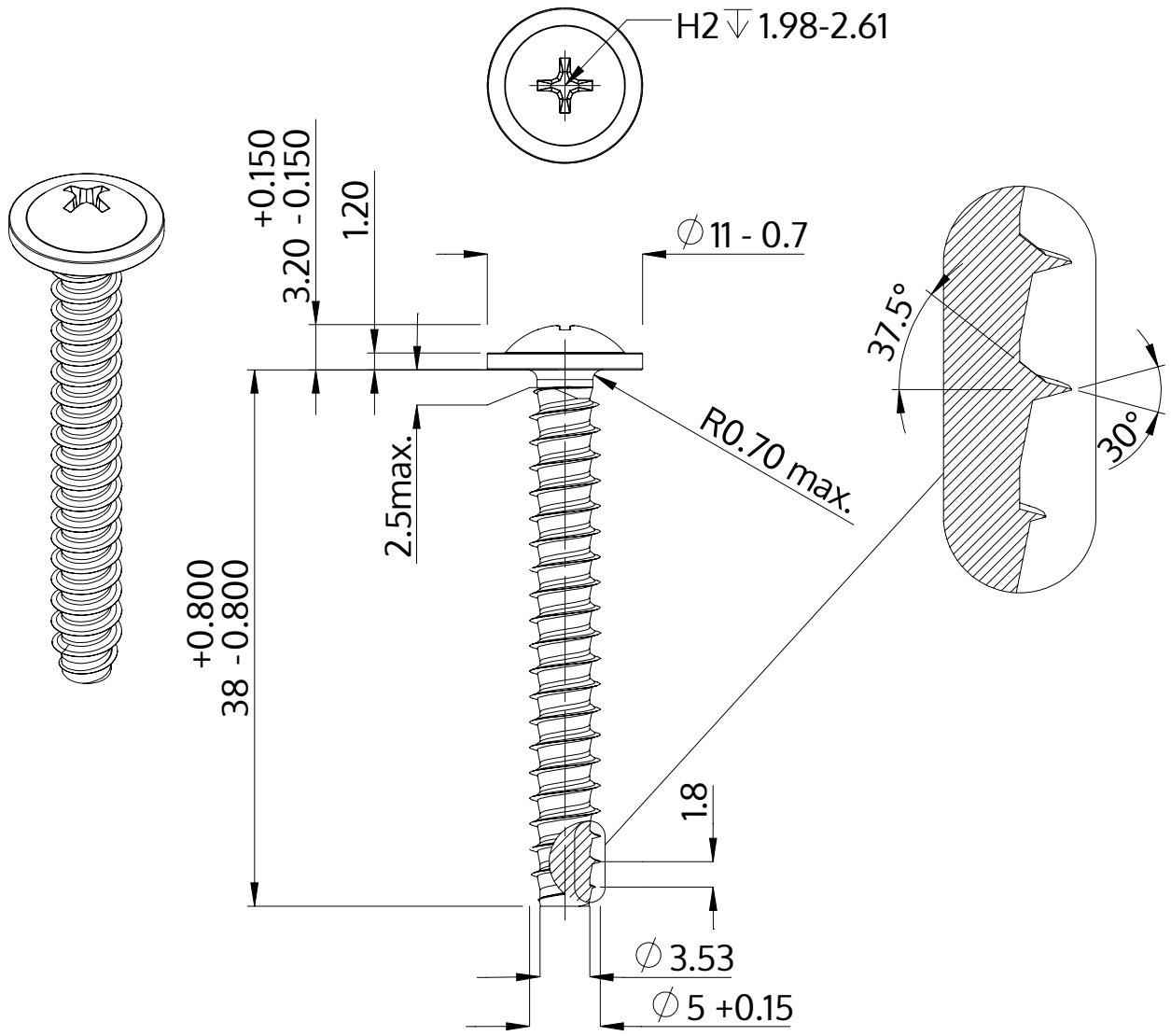

Описание	STP31 5.0x38.0 - H2
Материал	Нержавеющая сталь A4
Поверхность	Светлый отжиг и пассивация
Вес	4.846 kg / 1000 Штука

SCREWERK	**STP310500380C**	
Метрический чертеж A4	Шкала 2:1	2024-10