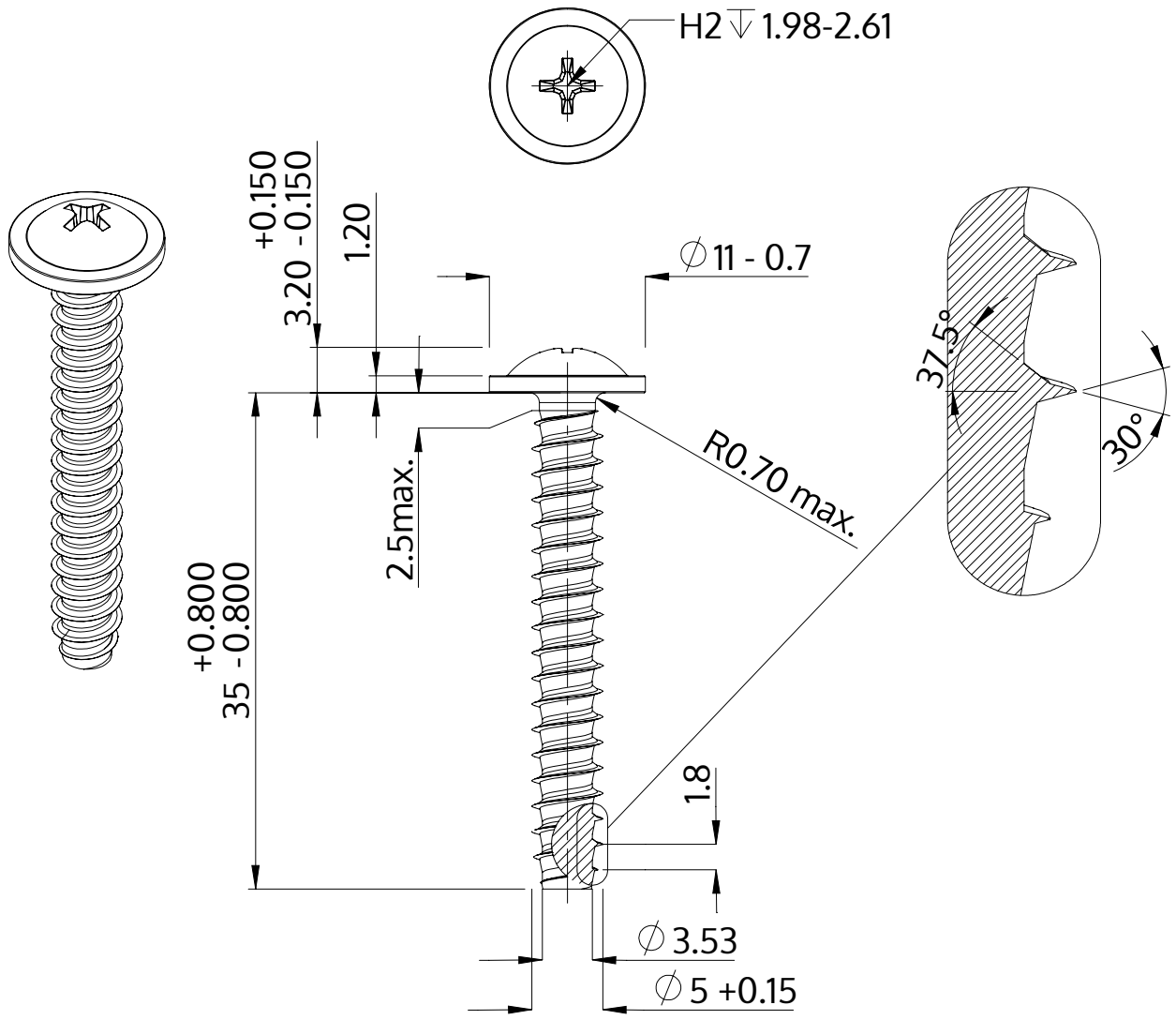


| | |
|---|---|
| Descripción | STP31 5.0x35.0 - H2 |
| Material | Acero Inoxidable A2 |
| Superficie | Laminado brillante, barnizado y pasivado |
| Peso | 4.566 kg / 1000 Piezas |

| | | |
|---|---|---|
| SCREWERK | **STP310500350E** | |
| Diseño métrico | Escalada 2:1 | 2024-10 |