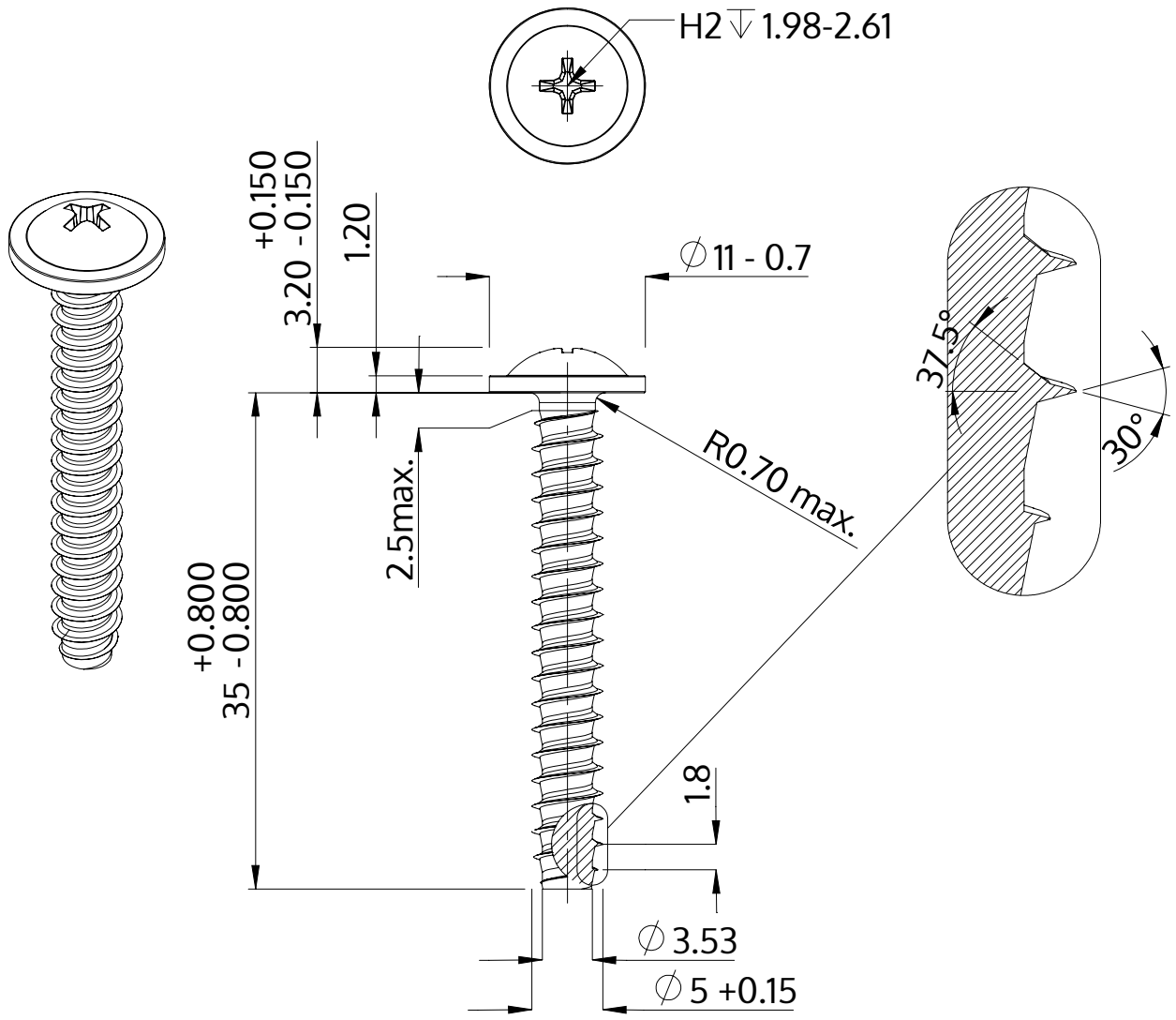

Beschreibung	STP31 5.0x35.0 - H2
Werkstoff	Edelstahl A2
Oberfläche	blank, gebeizt und passiviert
Gewicht	4.566 kg / 1000 Stück

SCREWERK	**STP310500350E**	
Metrische Zeichnung A4	Skalierung None:1	2024-04