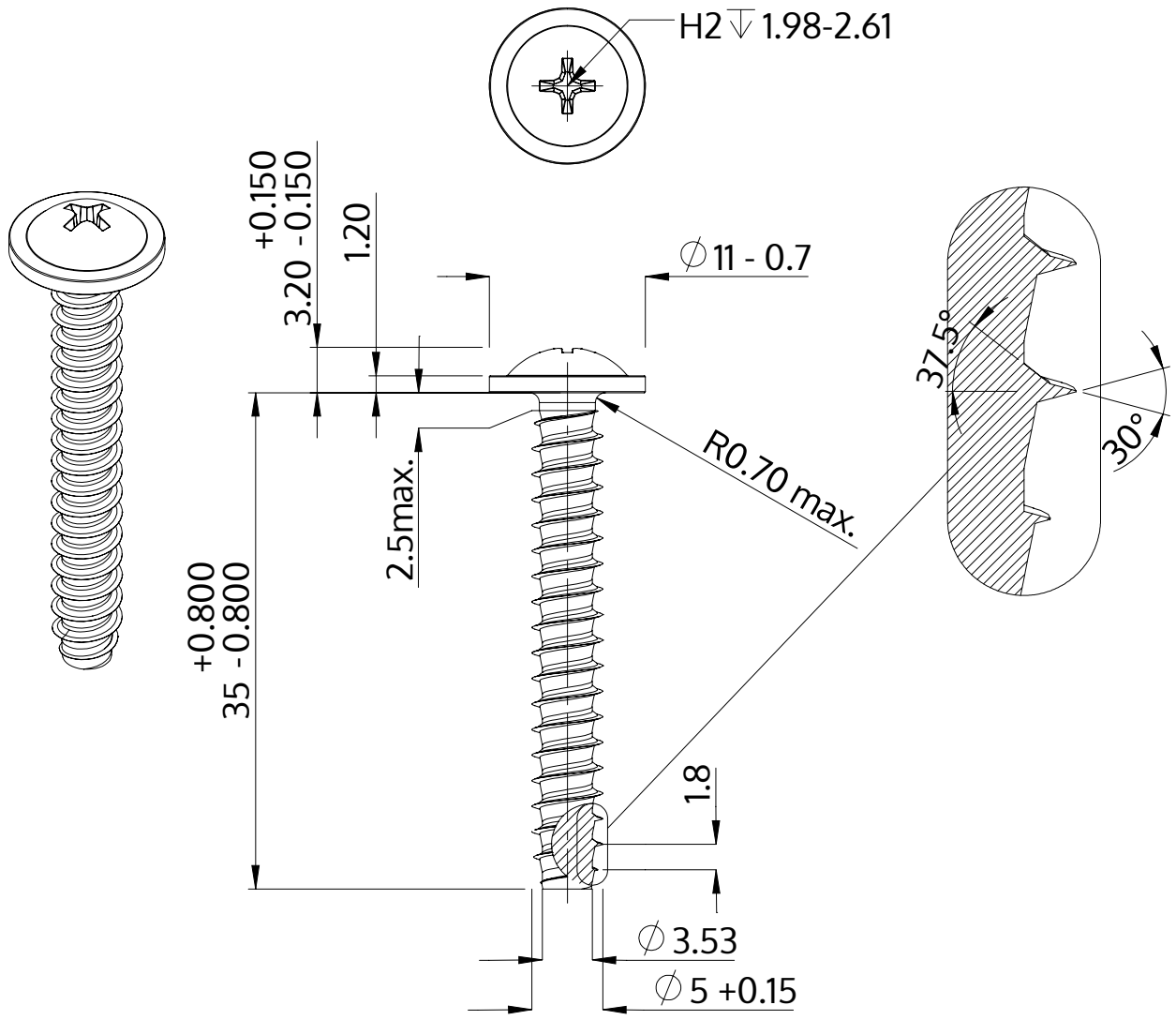

Opis	STP31 5.0x35.0 - H2
Materiał	Stal szlachetna A4
Powierzchnia	Prosta, bejcowana i pasywowana
Waga	4.566 kg / 1000 sztuk

SCREWERK	**STP310500350C**	
Rysunek metryczny A4	Skala 2:1	2024-10