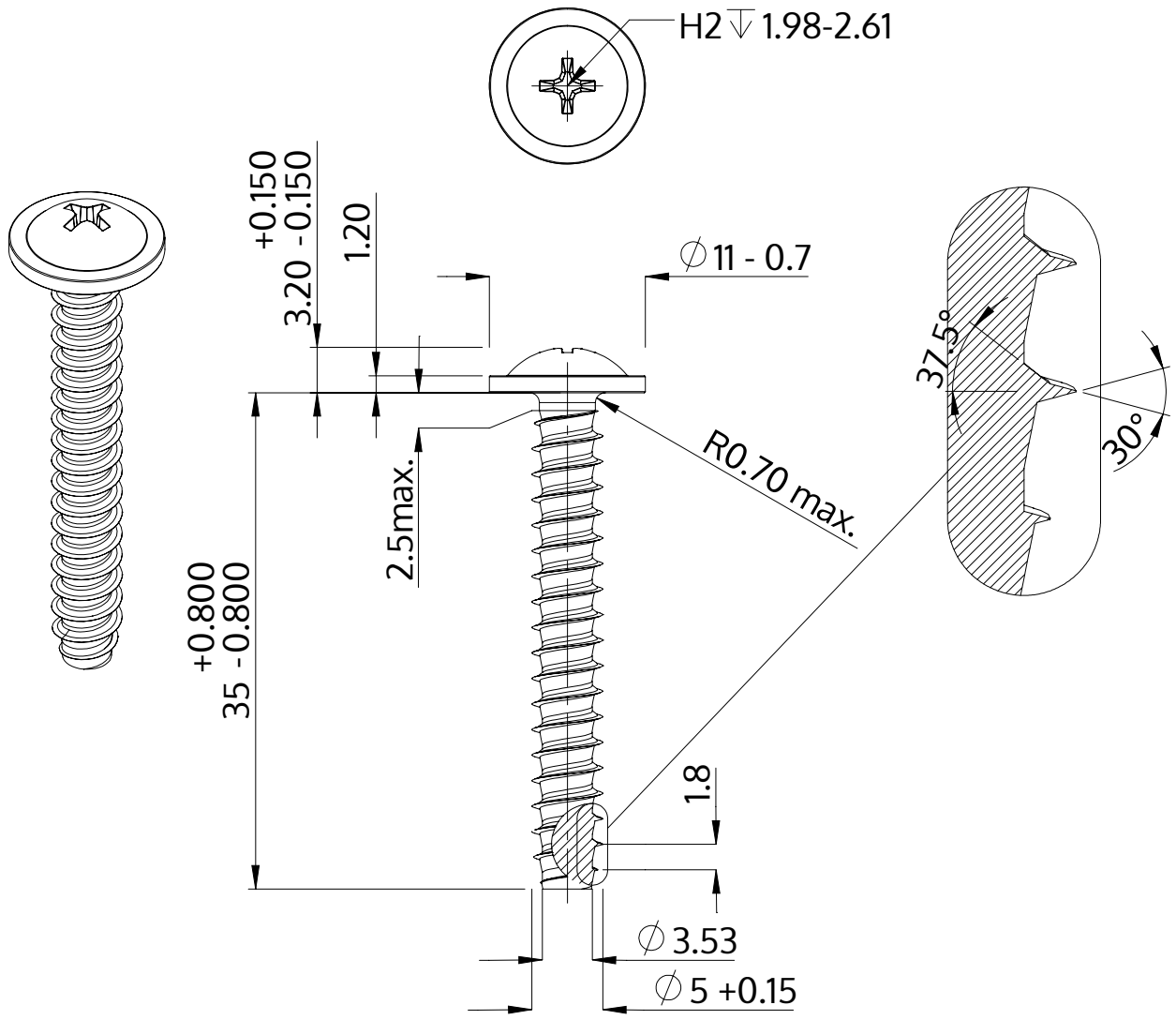

Descripción	STP31 5.0x35.0 - H2
Material	Acero Inoxidable
Superficie	Laminado brillante, barnizado y pasivado
Peso	4.566 kg / 1000 Piezas

SCREWERK	**STP310500350C**	
Diseño métrico	Escalada 2:1	2024-10