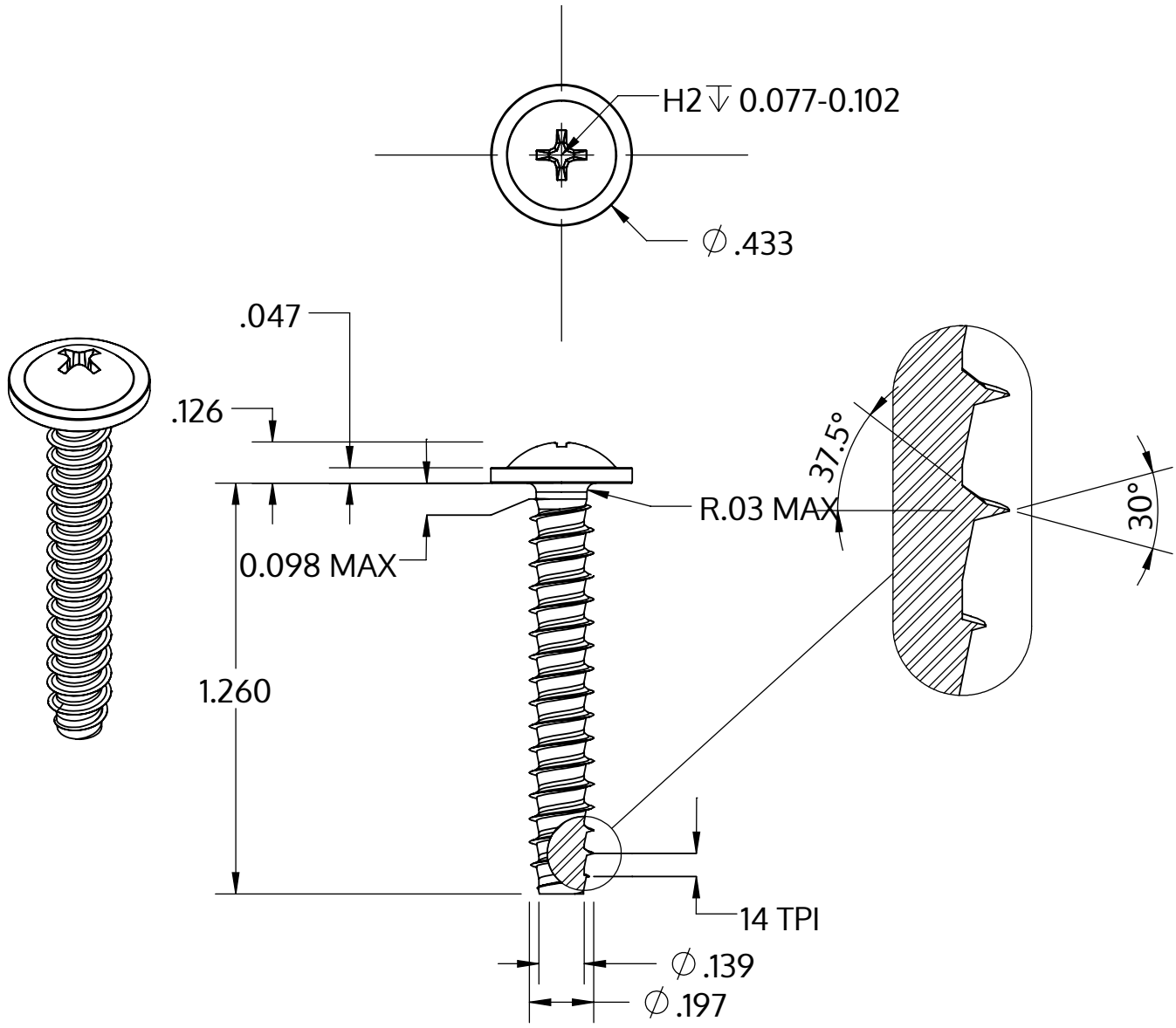

Metric size	M5 x 1.8 mm
US size (converted)	#11-14
	Tolerances [inch]
Length	+/- 0.031
Head diameter	+0 / -0.027
Head height	+/- 0.005
Thread diameter	+0.005 / -0

Popis	STP31 5.0x32.0 - H2
Materiál	Temperovaná ocel
Povrch	Pozinkovaná 5-7 µm, temperovaná, modrá, pasivovaná průhledně
Hmotnost	4.285 kg / 1000 Kus

SCREWERK	**STP310500320S**	
_Zoll Zeichnung Größe A	Měřítko 2:1	2024-10