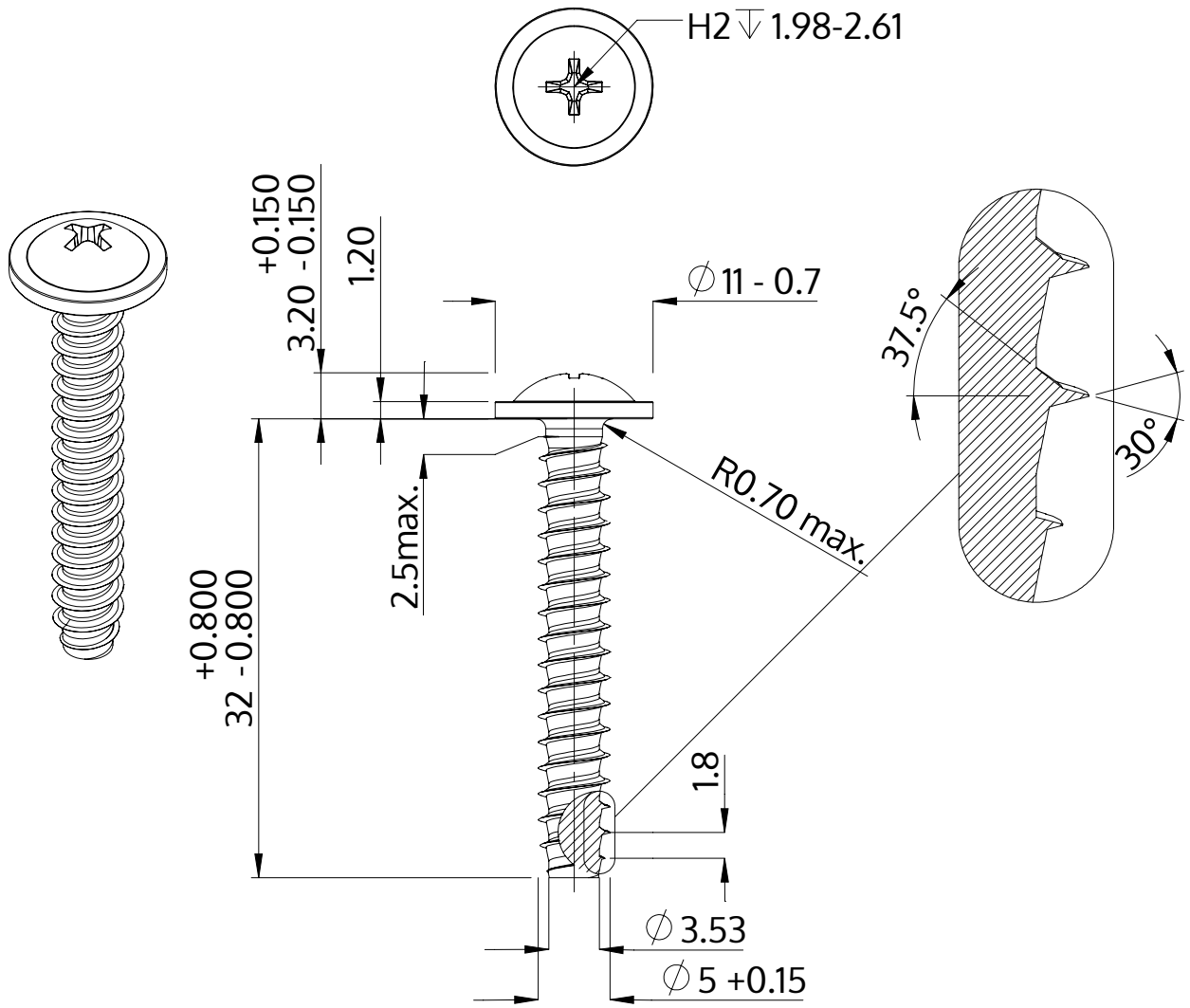

Descripción	STP31 5.0x32.0 - H2
Material	Acero, endurecido
Superficie	galvanizado 5-7 micras, recocido, azul / pasivado transparente
Peso	4.285 kg / 1000 Piezas

SCREWERK	**STP310500320S**	
Diseño métrico	Escalada 2:1	2024-10