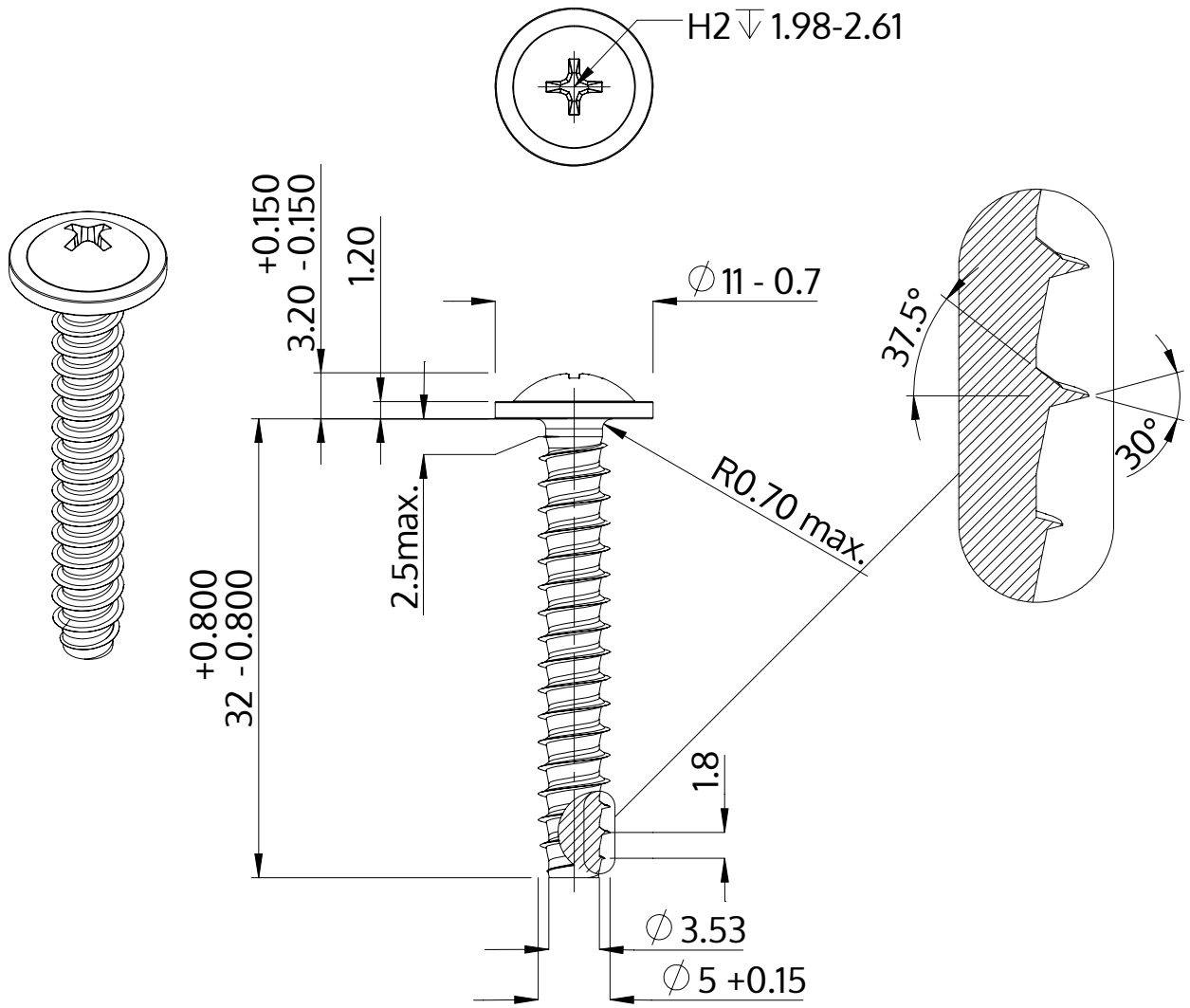

Popis	STP31 5.0x32.0 - H2
Materiál	Temperovaná ocel
Povrch	Pozinkovaná 5-7 µm, temperovaná, modrá, pasivovaná průhledně
Hmotnost	4.285 kg / 1000 Kus

SCREWERK	**STP310500320S**	
Metric výkres A4	Měřítko 2:1	2024-10