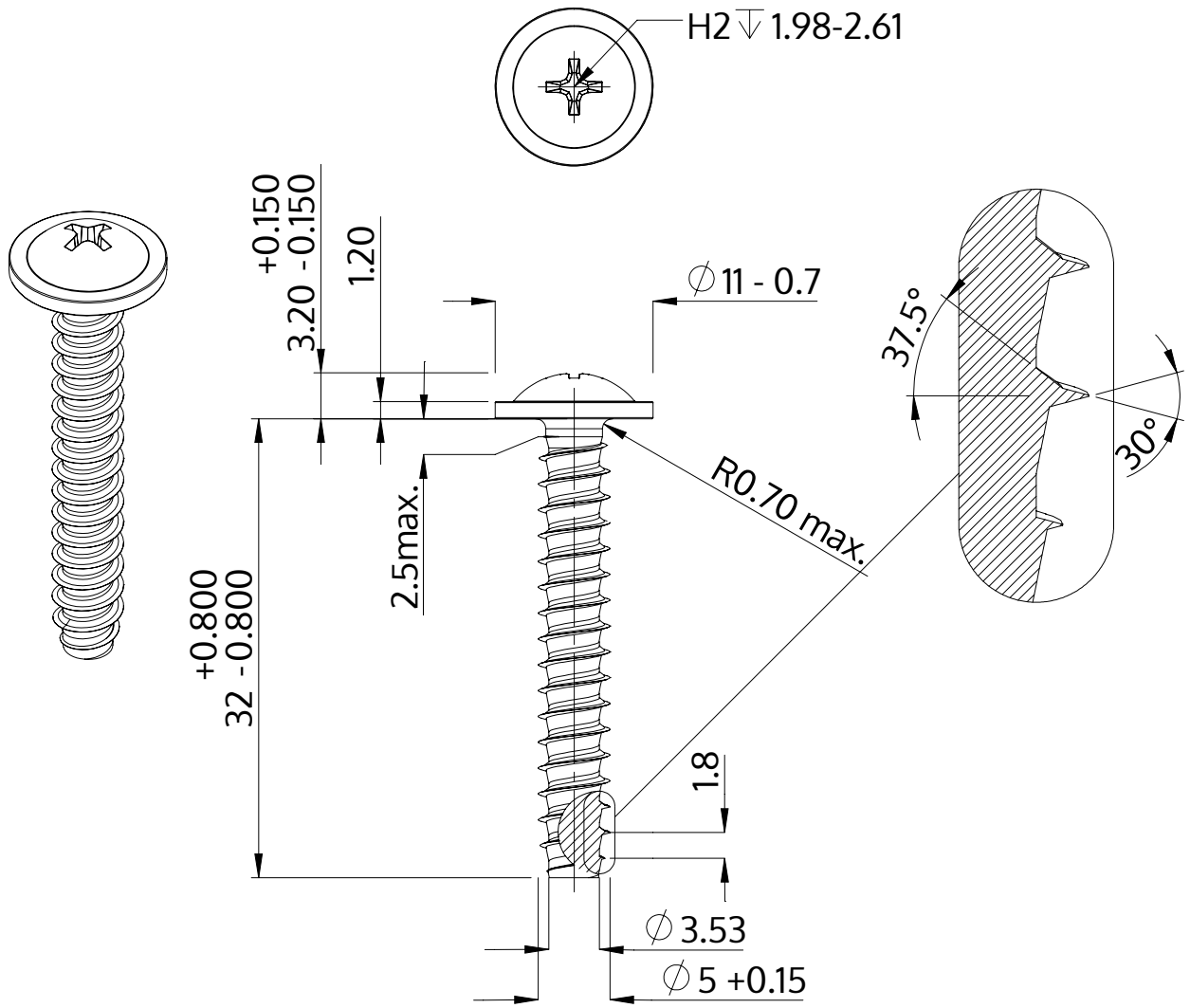

Açıklaması	STP31 5.0x32.0 - H2
Malzeme	Paslanmaz Çelik A4
Kaplama	Parlak, cilalanmış ve pasifleştirilmiştir
Ağırlık	4.285 kg / 1000 Adet

SCREWERK	**STP310500320C**	
Metrik çizim A4	Ölçeklendirme 2:1	2024-10