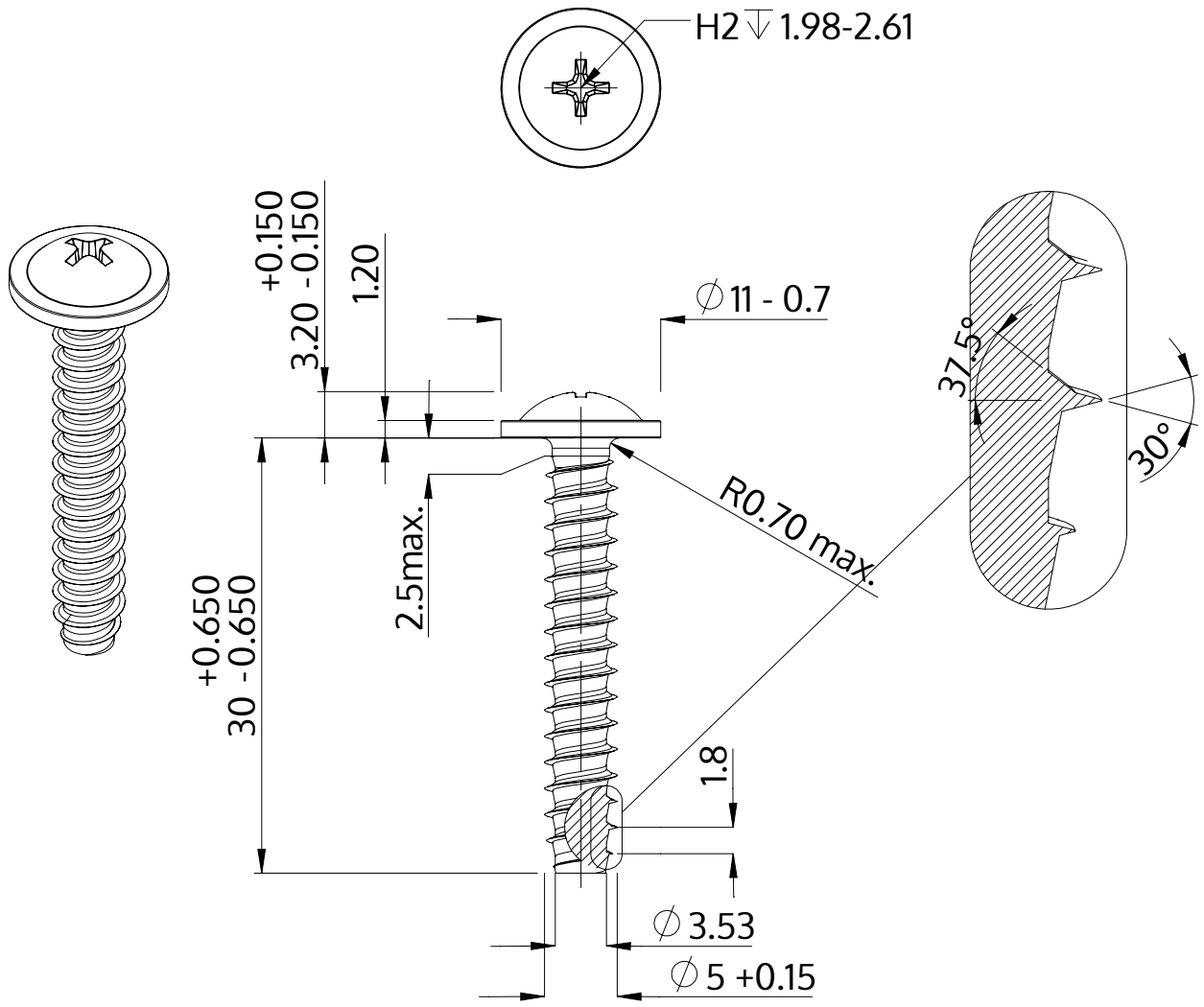

Beskrivning	STP31 5.0x30.0 - H2
Material	rostfritt stål A2
Yta	blank och passiviserad
Vikt	4.098 kg / 1000 styck

SCREWERK	**STP310500300E**	
Metrisk skiss A4	Skala 2:1	2024-10