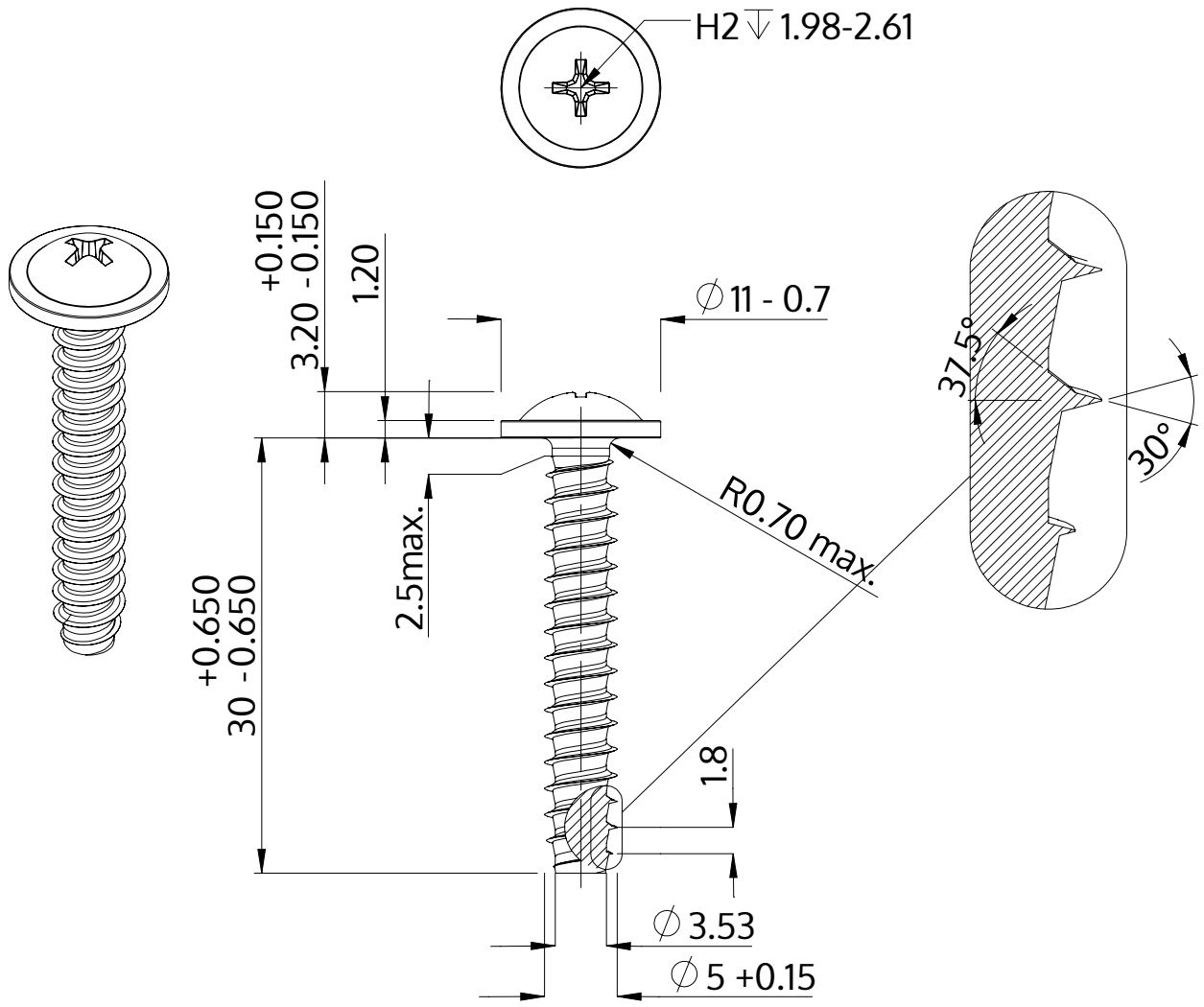


| | |
|---|---|
| Описание | STP31 5.0x30.0 - H2 |
| Материал | Нержавеющая сталь A2 |
| Поверхность | Светлый отжиг и пассивация |
| Вес | 4.098 kg / 1000 Штука |

| | | |
|---|---|---|
| SCREWERK | **STP310500300E** | |
| Метрический чертеж A4 | Шкала None:1 | 2024-04 |