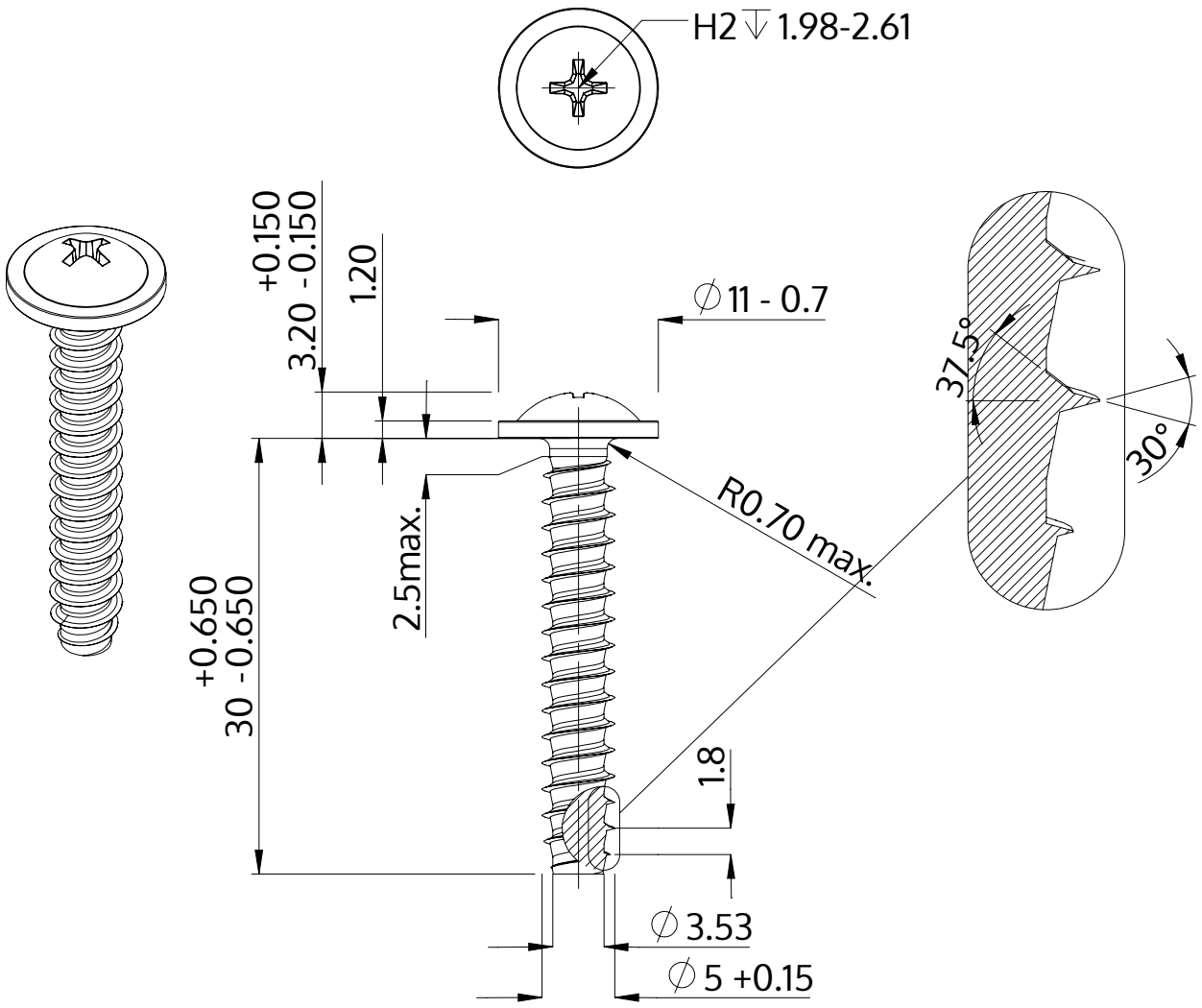

Descrição	STP31 5.0x30.0 - H2
Material	aço, endurecido
Superfície	Zincado Niquelado Galvanizado, Passivado negro
Peso	4.098 kg / 1000 peças

SCREWERK	**STP310500300B**	
Desenho Métrico A4	Escala 2:1	2024-10