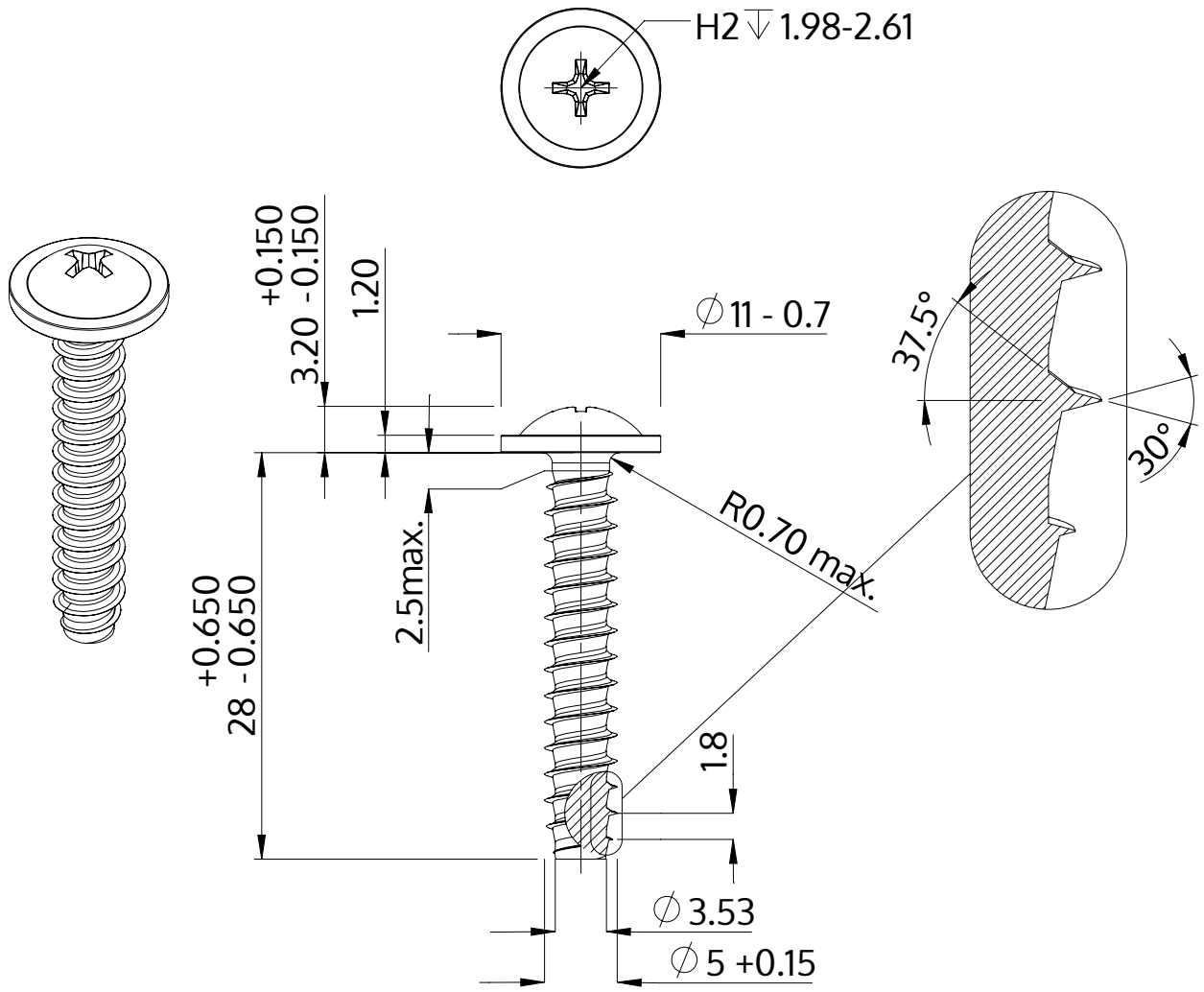

Descriere	STP31 5.0x28.0 - H2
Material	oţel inoxidabil A4
Exterior	neacoperit, murat și pasivat
Greutate	3.911 kg / 1000 unități

SCREWERK	**STP310500280C**	
Desen metric A4	Scalarea 2:1	2024-10