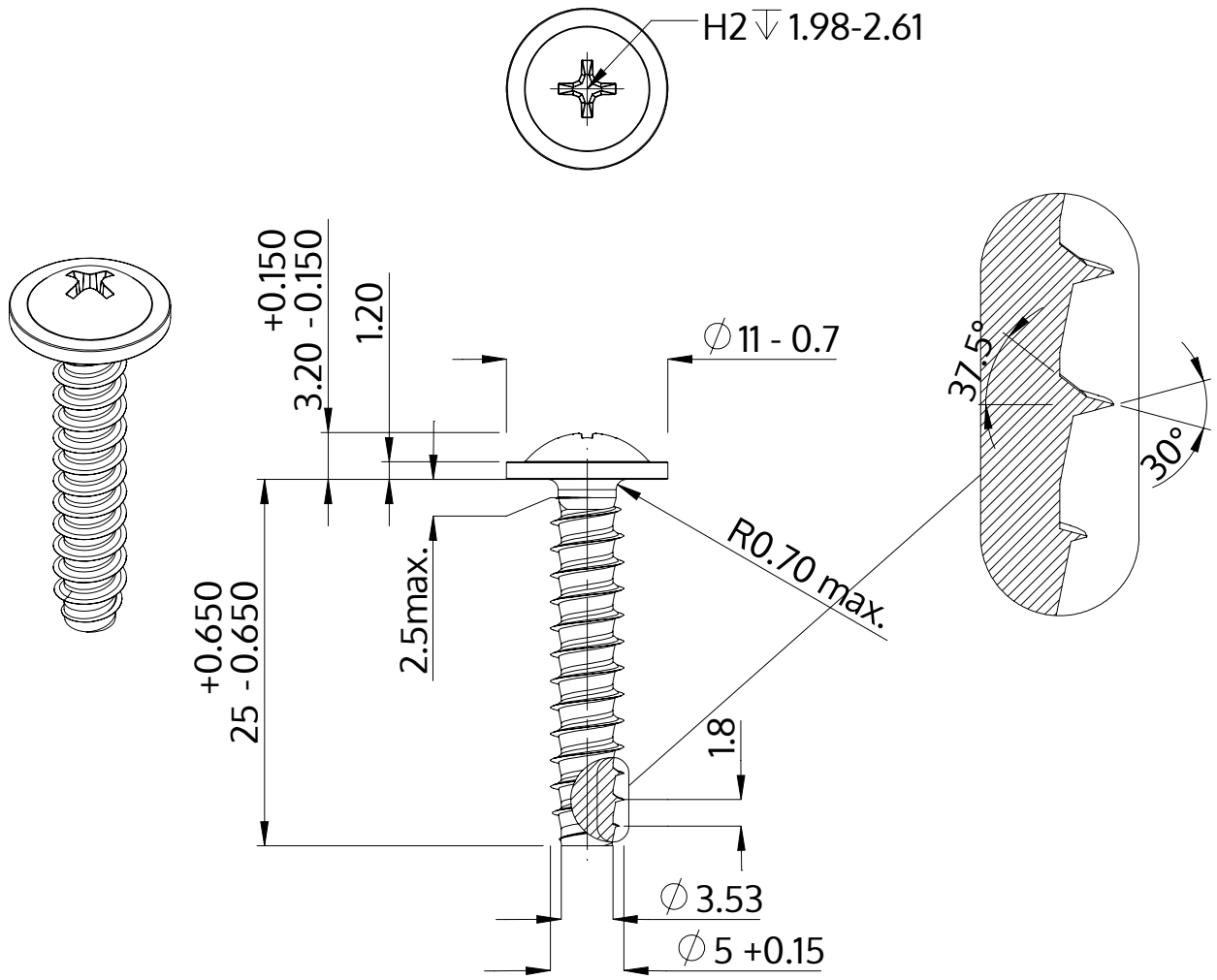

Beschrijving	STP31 5.0x25.0 - H2
Materiaal	veredeld staal
Oppervlak	ZnNi zwart-gepassiveerd, getempert, verzegeld
Gewicht	3.631 kg / 1000 stuk

SCREWERK	**STP310500250B**	
Metrische tekening A4	Schaal 2:1	2024-10