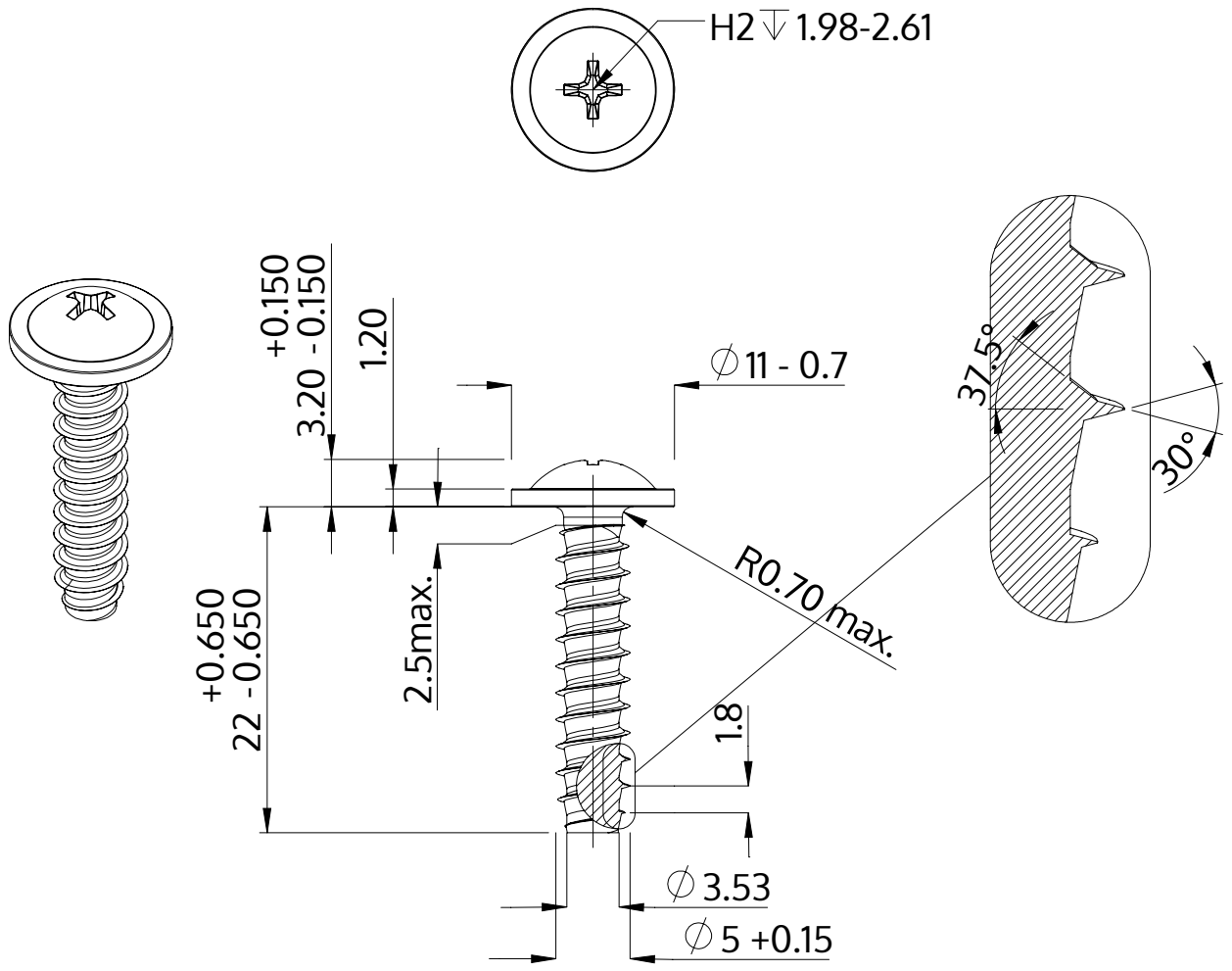

Açıklaması	STP31 5.0x22.0 - H2
Malzeme	Çelik, sertleştirilmiş
Kaplama	galvanizli 5-7 µm, temperliö mavi / şeffaf pasifleştirilmiştir
Ağırlık	3.350 kg / 1000 Adet

SCREWERK	**STP310500220S**	
Metrik çizim A4	Ölçeklendirme None:1	2024-04