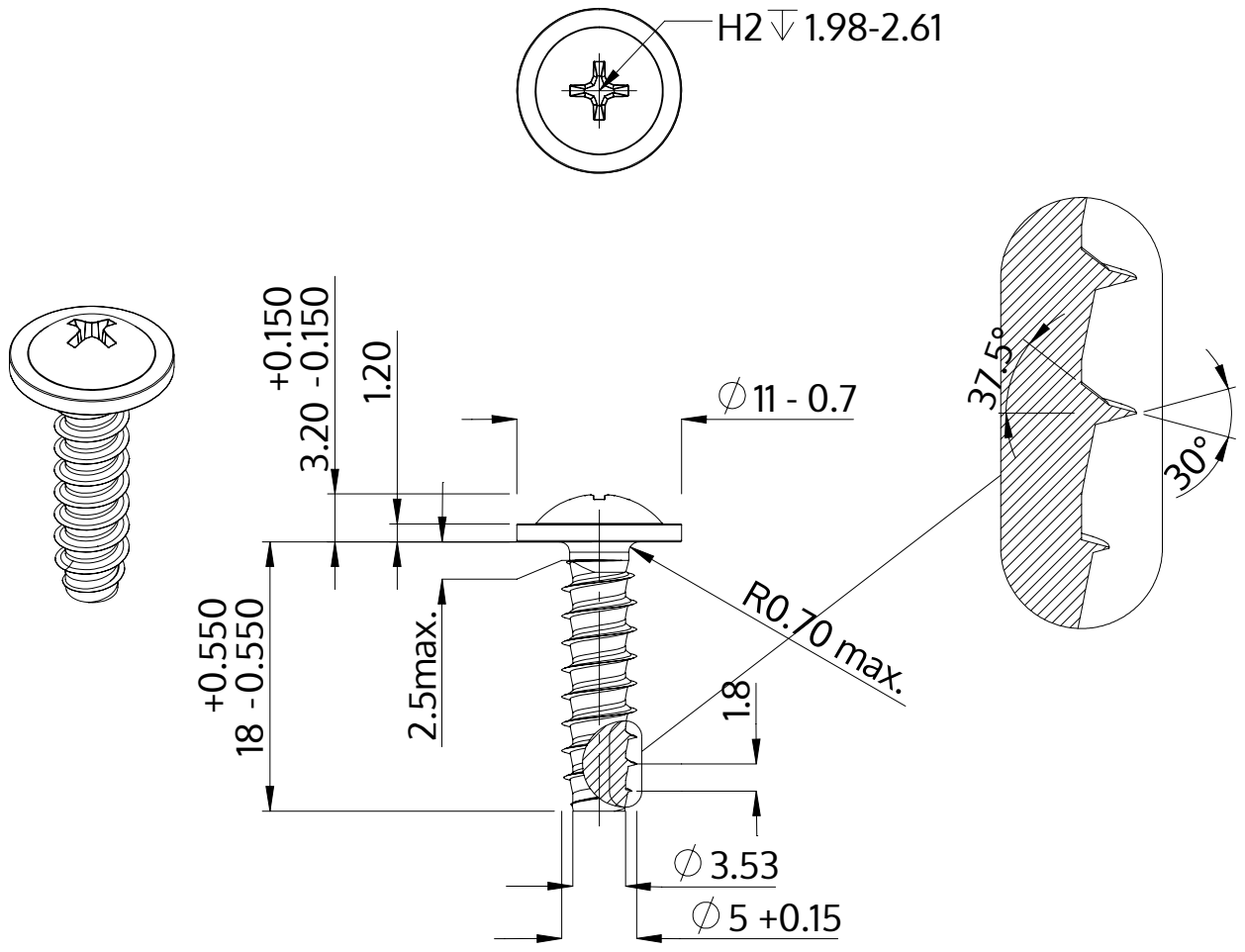

Описание	STP31 5.0x18.0 - H2
Материал	Нержавеющая сталь A4
Поверхность	Светлый отжиг и пассивация
Вес	2.976 kg / 1000 Штука

SCREWERK	**STP310500180C**	
Метрический чертеж A4	Шкала None:1	2024-04